民報

THE MIN PAU

登記證 內政部警字一五九九九號 中宣會中字九七九號

中華郵政特准掛號立券按照總包特別優待寄送之新聞紙

第一千五百卅六號

今日三大張售國幣三分四釐

館址上海山東路二百九十號

電話 營業部 九三八一六 編輯部 九一四六八

電報掛號三〇四六

定報價目 ▲國內每月洋一元三個月洋二元七角半年洋五元全年洋九元(一)日本朝鮮同(一)▲歐美各國每月洋三元七角 香港澳門每月洋二元報費先惠▲郵票九五折算

廣告刊例 ▲特等新聞欄三行起碼每日每行洋九角▲乙種特等新聞欄四行起碼每日每行洋四角半▲頭等封面及社評前二行起碼每行洋一元八角▲緊要分類短行六十字起碼每日每字洋二分五厘一英寸起碼每日每方寸洋一元二角

大學叢書

航空學理論與實際 施兆貴著 精裝本定價三元 郵費七分半

本書將航空有關之各種學科,如飛行力學,飛機構造,飛行術,飛機原料與製造,航空儀器等,皆詳加敘述。末兩章並討論實際航空問題,以及氣象學與航空之關係,以便從事航空者之參考。書中涉及學理之際,輒舉實例以明之,關於數理方面則力求簡易。

中國民法繼承論 胡長清著 精裝本定價三元三角 郵費七分半

本書分緒論及本論兩部份,除緒論敘述繼承法之地位,編制,立法原則,及本論第一章敘述繼承之概念分類,根據等外,其餘各章概以民法繼承編之編制爲主,俾讀者瞭然於現行民法法典之體裁及精神。全書於援引現行法律各國法例及各家學說之際,往往參以著者創見,以資探討。

航空常識問答 P.M. Henshaw著 吳照華譯 定價五角 郵費二分半

積分問題解法(算學叢書) 程鵬丞著 定價二元 郵費七分半

有機化學習題 A. Lowy等著 劉寒冰譯 定價五角五分 郵費二分半

自然科學小叢書

極性與側性 岡田要著 費鴻年譯 定價三角 郵費二分半

化石生物學 横山次郎著 毛文麟譯 定價三角 郵費一分

鳥類 鷹司信輔著 舒貽上譯 定價四角 郵費二分半

進化論 石川千代松著 羅宗洛譯 定價六角 郵費二分半

植物之組織及機能 郡場寬著 于景讓譯 定價四角 郵費二分半

商學小叢書

商業常識 孔士諤著 定價三角 郵費二分半

壽險基金及其投資 周宸明譯 定價二角五分 郵費一分

國學基本叢書

定盦文集 清龔自珍撰 定價三角 郵費五分

惜抱軒詩文集 清姚鼐撰 定價二角五分 郵費五分

國學小叢書

中國古代氏姓制度研究 袁業裕編 定價二角 郵費一分

離騷集釋 衛瑜章集釋 定價二角 郵費一分

社會科學小叢書

民主政治論 C. D. Burns著 孫斯鳴譯 定價三角五分 郵費二分半

英國財務論 B. J. Mitchell著 沈漢隱譯 定價二角五分 郵費一分

古代社會(漢譯世界名著) L. H. Morgan著 楊東蓴 張栗原譯 定價三元 郵費七分半

本書計分四編:第一編論發明與發現在人類進步上之地位,其經過之諸階段;二三四各編分論政府觀念,家族觀念及財產觀念之發展過程。全書例證極富,且多創見。

日本之農村合作與農業倉庫 徐淵若著 定價一元七角 郵費七分半

各國預算制度(社會經濟調查所叢書)(經濟叢書) A. E. Buck著 彭子明譯 定價一元 郵費五分

中國釐金史(國立中央研究院社會科學研究所叢刊) 羅玉東著 二冊 定價三元五角 郵費七分半

釐金乃我國近代財政史上一種特殊制度。本書經作者窮三年之力,根據前清軍機處所藏各省釐金報告三千餘件,並參閱各種史籍,將釐金制度之起源,理論,稅收及其在財政上的地位,作正確有系統之論述。

中國各省的地租(中山文化教育館研究叢刊) 陳正謨著 定價九角 郵費五分

東三省物產資源與化學工業(中山文化教育館中山文庫) 二冊 定價三元五角 郵費七分半

本書分兩編:上編對於東三省各種資源,如礦產,農產,畜產,林產,水產,地下水等,詳述無遺;下編爲化學工業,如油脂工業,釀造工業,食品工業,畜產工業,纖維工業,窯業,金屬工業,木材工業,煤氣工業,火柴工業,大豆工業,人造肥料,火藥工業等,均由各專家詳述。

現代資本主義(中山文化教育館中山文庫) W. Sombart著 季子譯 第一卷第一分冊 定價一元六角 郵費五分

本書第一卷論前資本主義的經濟和現代資本主義的歷史基礎,第二卷論早期資本主義時代——特別是十六,七,八世紀——的歐洲經濟生活,第三卷論高度資本主義時代的經濟生活。這是一部空前的全歐經濟史,非任何種文字中同類的著作所能企及。茲先出第一卷第一分冊。

典當論(社會經濟調查所叢書) 宓公幹著 定價二元二角 郵費七分半

本書係著者積十餘年之研究考察,並就實地經驗所寫成。著者起草本書時,不僅查閱中央各部會與典業有關之案卷,並由各省市縣政府供給各種可靠之資料及統計,至各國之典業情形,或由著者委託各該國之專門學者,或由外交部轉令各駐外使領代爲搜集材料。

四年從政錄 陳公博著 定價九角 郵費五分

最惠國條款論(政法叢書) 手塚壽郎著 鄭允恭譯 定價五角 郵費二分半

中國新刑法總論 陳文彬著 定價二元 郵費五分

本書以新刑法總則之條文爲綱,詳述國內外學者所有關於刑法總論之學說,章節之末並附法所據之書之頁數,法理詳備,蔚爲大觀。而保安處分一章,爲我國前此刑法所未有,無書可據,本書特檢東籍,列舉各國關於保安處分之立法例,以資參考。

法院組織法 吳鵬飛編 定價四角五分 郵費二分半

現代新教育徹覽(師範叢書) 島田正藏著 雷通羣譯 定價七角五分 郵費五分

中國教育制度討論專刊 中山文化教育館研究部編 定價七角 郵費二分半

第二次訂正比納西蒙中國智力測驗之經過 吳天敏著 定價三角 郵費二分半

教育電影概論 宗亮東著 定價五角 郵費二分半

滾翻運動圖解 McClow著 王毅成譯 定價七角五分 郵費五分

游泳(體育小叢書) 袁浚 程登科編 定價二角五分 郵費一分

警察行政(浙江省警官學校警政叢書) 金秀豪著 定價一元二角 郵費五分

本書舉凡警察行政應有之原理與實施,如警察團體之歷史背景,警察權力之依據與限制,警察問題,警局之組織,警察行政上之主要問題,如公安局長之選任,員警之考選,訓練,警力分配,警察內外勤之種種科學設備,警察記錄制度,待遇與福利事業,犯罪偵查及證明,均有論列。

擒拿法(浙江省警官學校警政叢書) 劉金聲 趙江著 定價三角五分 郵費二分半

商務印書館 新書月報

第四十六號(廿五年八月份出版)

本年日出新書仍爲至少一種,多則二三種。(教科書大部書特價預約書及星期標準書除外)計一月份至七月份共出四百七十一種,八月份續出五十八種。

百科小叢書

印度論理學綱要 B. L. Atreya著 楊國賓譯 定價三角 郵費二分半

電影劇本作法 谷劍塵著 定價四角 郵費二分半

洪水防止法 Alvord等著 馮雄譯 定價一元二角 郵費五分

洪水問題,包羅甚廣,本書泛論大略,以示有何種防災方策可用,與夫選擇適宜工事之法。全書分七章:第一章討論洪水問題,第二章討論防止洪水之方法,第三章討論防洪工程之步驟,第四章討論防洪計劃之研究資料,第五章討論推測未來洪水流量之法,第六章討論改良河槽防洪之法,第七章討論蓄水防洪之法。

哈姆雷特(丹麥王子之悲劇)Shakespeare: Hamlet (中華教育文化基金董事會編譯委員會編輯) 梁實秋譯 定價六角 郵費二分半

李爾王 Shakespeare: King Lear (中華教育文化基金董事會編譯委員會編輯) 梁實秋譯 定價五角五分 郵費二分半

如願 Shakespeare: As You Like It (中華教育文化基金董事會編譯委員會編輯) 梁實秋譯 定價四角五分 郵費二分半

莎氏樂曲故事(故事讀本) The Stories Readers: Stories from Shakespeare's Plays Hammerton著 周由廑評註 定價四角五分 郵費二分半

我的家庭(世界文學名著) S. Aksakoff: A Russian Gentleman J. D. Duff英譯 李霽野重譯 定價七角 郵費二分半

騎隊(世界文學名著) Cavalcade N. Coward著 啟作楨譯 定價四角 郵費二分半

阿細雅(世界文學名著) Assia Tourgueniev著 陳學昭譯 定價二角五分 郵費一分

宋搨鼎帖(石庵藏) 定價二元 郵費二分半

孫陸甫收藏。此帖刻成南宋,頗風行一時,因帖內鍾太傅宣示帖爲諸帖所不及,其餘所選鍾王各書,均較他帖爲勝。然原係木刻,不久湮滅,宋以後即無拓本,故世間流傳極少。劉文淸書法,全從此宣示帖出,此即其舊藏本也。

元詞斠律 王玉章纂輯 三冊 定價二元八角 郵費七分半

此編共四卷,以宮爲經,以調爲緯。每調蒐輯元人劇曲少或一二首,多或百餘闋。調末並附按語,凡觀人章句之錯誤,結韻之遺失,律度之正變,一一詮釋無遺。對於雍熙樂府,「曲選」之脫譌及「廣正」「大成」諸譜之謬說,均多所補正或論列,爲北詞立一準繩。

現代普通尺牘大全 王澄叔編 定價四角 郵費五分

秦漢美術史(史地小叢書) 朱傑勤著 定價四角五分 郵費二分半

魏晉之清談 范壽康著 定價一角五分 郵費二分半

安徒生(英文世界名人傳記) E. R. Green著 定價三角五分 郵費二分半

國立中央研究院歷史語言研究所集刊 第六本第二三分 定價各六角 郵費各二分半

會計制度 G. E. Bennett著 王雨生譯 定價九角 郵費五分

會計問題(立信會計叢書)下冊 施仁夫 唐文瑞編 精裝本定價四元 郵費一角五分

無形資產論(立信會計叢書) 楊汝梅著 施仁夫譯 定價一元五角 郵費五分

上海市儀器文具業同業公會爲儀器改售實價啟事

吾業製造理化儀器,創始於民國前十年,其時學校市興,吾同業勉附文明,創造理化器械,漸及標本模型,使學校得有實驗之工具,以與教科課本相輔而行。三十餘年來,迭經研究,逐漸改進,故雖外貨充斥,而中小學校悉用國貨儀器,並蒙交口贊譽,此則吾同業引以自慰者也。無如近年以來,迫于環境,競以折扣相號召,而購者亦不問貨之良窳,惟折扣之是趨,以輔助文化之事業,作此無謂之競爭,似非正當營業之辦法,且有定價本低,經折扣之後,不能維持成本者,亦失商業之常軌。同業會員屢經提議,本公會執行委員會參照各會員之意見,考慮至再,一致議決,自本年九月一日起,將物理化學器械標本模型,一律改售實價,並將原有定價重行釐訂,切實減低,務期貨眞價實,一以表示我同業破除虛偽之決心,一以使我同業在此不景氣象彌漫之中,得勉維繫。惟望我同業切實遵守,並盼我顧客提攜而扶植之,曷勝企幸。謹布區區,諸惟公鑒。

上海市儀器文具業同業公會謹啟

英商保賚保險總行爲取銷下列南京各保險單啟事

逕啟者:敝行代理(EAGLE, STAR & BRITISH DOMINIONS INSURANCE CO., LTD.)公司發給第一二四五六九號曹授農戶,一二四五六七號姜同泰戶,……[illegible]……一二四八五八九號卜禮記戶,一二四八五八號及一二四八五六三號胡億興戶,一二四八五六七號彩霞室戶,一二四八五六六號慶豐戶,……楊炳南戶,及一二四九〇〇六號王敏如戶,以上共計保險單十九張,業由敝行根據保險單上第十條規定,發出郵局雙掛號通知書,照上列各戶取銷保險效力,當由各戶分別在郵局收據蓋章接受,其中並有已退還保險單者,因恐各戶未能週知,特再登報聲明,取銷上列各號保險單不再生效,有應退之費,請向敝行領取可也。

上海正利製盒廠宣告結束經理盛吉生啟事

吉生於民國念一年間集合親友,股設正利製盒廠,吉生自佔全部資額十份之六,被推爲經理,當初營業尚稱不惡,後以環境突變,無力支持,一再召集股東會議,詎各股東深慮繼續墊款加重責任,相率拒絕到會,以致股東會議終不能舉行,最後且有人挑撥,對吉生提起刑事之訴,幸經奉判得直。目下廠務停頓已久,經理爲一部份之結束外,因身體多病,返里休養,諸股東每次開會既均不列席,涉訟之後情感更劣,不得已爲特登報公告,伏希垂鑒。

潘序倫會計師 陸紹宗律師 代表本市小東門外裡鹹瓜街阜昌參號爲發現冒牌商號朦請註冊事鄭重聲明

茲據上開當事人聲稱:本號自遜清同治年間開設,迄今已歷六十餘載,專營吉林人參,鹿茸,參燕,銀耳,老港珍珠粉,眞正霍山石斛,七人參再造丸等品,貨眞價實,遠近咸知,只此一家,本外各埠並無分出。本號牌號曾在國民政府全國註冊局註冊,有江蘇上海縣第 號註冊執照,至十八學士商標,亦已向國民政府實業部商標局呈請註冊,各在案。本月十九日見報載吳凱聲律師受任本市方浜路阜昌參號常年法律顧問并代表啟事廣告一則,謂該號業向國民政府實業部註冊,取具註冊證書,專辦上等參燕之類等語,其牌號及營業純與本號相同,顯係朦請註冊,別有用意,當經呈請本市社會局迅予制止,旋於本月二十四日奉到上海市社會局上字第二六三號批示內開:「呈悉,已將方浜路阜昌參號註冊原案予以撤銷,並追繳部照矣,仰即知照」等因,奉此,惟恐各界易滋誤會,理合委請代表登報聲明,以明眞相等情前來,據此合代聲明如上。

潘會計師事務所江西路四〇六號

陸律師事務所白克路久興里十七號

阜昌 南市電話二三三七五號

應試王友林律師代表東南新旅社推盤 東南萬記新旅社受盤啟事

茲據上開東南新旅社代表胡炳榮稱:本旅社於本年九月一日起,由東南萬記新旅社全部受盤,所有生財店基由東南萬記新旅社負責,簽立合同以前人欠欠人歸東南新旅社負責,與東南萬記新旅社無涉,除另訂推受盤合同外,特再登報聲明如上。

王律師事務所貝勒路四十六號 電話八四九〇三號

陳霆銳律師受任大都會照相館暨店主兼經理屠一如常年法律顧問通告

本律師茲受任大都會照相館店主兼經理屠一如君爲常年法律顧問,嗣後如有侵害該館及屠君營業法益者,本律師當依法盡保障之責,特此通告。

事務所博物院路一三一號 電話一二二七四

陸灝律師代表永茂產業股份有限公司減資公告啟事

茲據上開當事人聲稱:本公司於民國念五年六月第十一屆股東常會議決,將資本總額(普通股)十萬元改爲七萬五千元,除分函各債權人(除穴金華戶存款外並無其他債權人)限於三個月內得提出異議,並依法呈請登記外,委請貴律師代爲公告等語前來,據此合代登報公告如上。

本律師事務所法界蒲石路恒樂里八號 電話七四三九八

馬樂鳴律師代表陳東生君感謝親友啟事

茲據上開當事人聲稱:東生此次被人挾嫌,誣指與綁架薛住生案涉有嫌疑,致遭法租界警務處拘押,移解第二特區地方法院,羈押多日,幸得庭上明察,於八月三十一日當庭宣告東生無罪開釋在案。但被繫之時,荷承諸親友爭相探視慰藉,情殷東生,身受心領,實緣精神憔頓,未能趨前踵謝,特先登報以伸謝悃等語,委託代表登報前來,合代啟事如上。

事務所四川路二九號 電話一七五六六號

潘浙律師代表榮馨樓宣告召盤並清理通告

爲通告事:茲據上開當事人榮馨樓經理方冠球稱:敝樓因房東關係,於八月念五日擅斷自來水,並於八月念八日藉修理爲名,將店前建立竹笆,阻止出入,致陷於無法維持,特委請代表清理等語前來,除本樓所有生財件由本律師派人保管外,希債權人於一星期內來所登記,以便核算償還,否則以自願放棄論;亦希債務人於一星期內來所清算,以清手續,否則即行訴追。再上開店內生財如有人欲受盤者,亦希來所接洽,合代表通告如上。

事務所愛多亞路道達里五號 電話三三二一一號

楊薰律師代表阜甯縣張文明等二十六人合組同興堂購買灘地啟事

茲據上開當事人張文明等二十六人委稱:緣文明等因情投意洽,共組同興堂,公購陳鍵祀之阜甯九區小洋鄉中大灘灘地拾頃,正業各管種過戶承糧在案,惟對於原契則公濟保存於產業最多之家,但不得私擅處分,除立分契與原契攝影外,以資鄭重,再委請代表登報聲明等語前來,據此合代啟事如上。

事務所 電話九三五一七號

陳霆銳律師代表李松茂復李友棠聲明和濟公司爲共有啟事之緊要聲明

據上開當事人李松茂稱:和濟公司係松茂與先父孝棠公獨資創設,並非李友棠伯父所獨有,其中產業最多之家但不得私擅……事實證明,切法律行爲非經松茂同意者,松茂概不承認,除依法請求救濟外,特委請代表登報聲明,以免各界受其蒙蔽,而致受意外損失等語前來,爰爲代表聲明如上。

念五年八月三十一日

黃翰律師代表慶餘堂王復祥推 慶餘堂雲記邵錦文受盤聲明盤通告

緣王復祥君所開設本市愛文義路九十六號慶餘堂號,因今無意經營,自願將該號牌號租賃權及各項押櫃等一切生財裝修等盤與邵錦文君,今已由慶餘堂雲記出面營業,委託推受盤雙方代表登報聲明,推盤以前人欠欠人以及担保行爲,均歸推盤人自行理值,與受盤人無涉,除依法代爲證明契約外,合行代表登報聲明如右。

事務所愛多亞路中匯大樓二三八號 電話八一七九四

江蘇上海第一特區地方法院第五三四三號公告(宣告楊松年破產)

爲公告事:查本院受理民國二十五年破字第九號楊松年聲請破產一案,業經裁定准予宣告破產,茲將該項裁定主文,及本院所選任破產管理人之姓名,住址,及其處理破產事務地址,暨申報債權期間,債權人會議期日,以及會議地點,分別列後,除對於已知之債權人及債務人另以通知書送達外,合行公告週知,仰各債權人須於後開申報債權期間內,帶同證明文件,前往破產管理人處所申報債權,並於債權人會議期日,親自或委任代理人到場;又破產人之債務人及屬於破產財團之財產持有人,對於破產人不得爲清償或交付其財產,並應將其債務或財產即向破產管理人交還或通知,若逾限不申報債權,即不得就破產財團受清償,仰各遵照無違,特此公告。

一、裁定主文及其宣告年月日:中華民國二十五年八月二十日裁定,主文:債務人楊松年於民國二十五年八月二十日宣告破產。

一、破產管理人之姓名住址:會計師安紹芸,住址法租界趙主教路八十八號大成會計統計事務所(電話七四二七二號)。

一、破產事務地址:法租界趙主教路八十八號大成會計統計事務所(電話七四二七二號)。

一、申報債權期間:中華民國二十五年八月二十日起至十月十二日止。

一、債權人會議期日:中華民國二十五年九月十九日下午二時。

一、債權人會議地點:上海靜安寺路滄州路口金城別墅清華同學會。

中華民國二十五年八月二十 日

社評

中小學應注重應用文（續）

乎、中國人不能講中國話可乎、中國人不能作中國文可乎、中國人只能唱中國戲而不善於講中國話可乎、中國人只能作中國藝術文而不善於作中國應用文可乎、則必毅然答之曰、不可也、以其不成問題也、乃不謂今日青年、對於中國文之情形、竟至於此、

高小畢業、投考大學、其作應用文之工具最低的限度、所作的文、必須使人能懂、乃許多投考大學之國文、夾七夾八、使人閱之、莫知其意之所在、猶之講話當中、忽夾一兩句戲曲、弄的戲曲不像戲曲、講話不像講話、詞不能明意、意無由達詞、由小冊子上所得的許多無根之名詞、堆砌滿紙、許多冗長之句子、連篇累牘、此種國文、眞可謂中國人不會講中國話、或則謂中國人不善於講中國話、

此種弊病、都由於中小學時國文教授法之不善、小學校之教師、作文之工具、多數的自已尚未完善、而教科書中、又有許多藝術化之文字、使學生從入學時、對於應用之認識、已不清楚、而中學國文教員、更受藝術的影響、偶有一二舊式教員、又大做其桐城派之文章、兩者雖新舊不同、而其不合於應用則一、而中學國文之教材、每多採及詞曲小說、此等文章、在藝術上當自有其價値、而在應用上言、則毫不相干、而近來出版之雜誌與小冊子、合於中學生之讀物皆、無論其好壞如何、皆是藝術之傾向、一中學生、耳目之所接、悉此一類之物、而又無充量的時間、爲此類藝術文之研究、所以一提筆作文、發於腦中赴於腕底者、即此不倫不類之雜湊品、既不是講話、故人聽不能懂、而唱戲又不善、亦不能引起人之欣賞也、

語體與文體、毫無分別、語體是未加整理之文體、文體是稍加整理之語體、出之於口者、當然有許多不暇修飾之處、書之於手、當然略加修飾、稍爲整齊、故應用文初無語體文體之分、所以中小學生之國文、當授以應用的、不當授以藝術的、不必爲語體文體之爭論、今雖授以語體、但注重於藝術、而不注重於應用、所以中學生畢業後、仍不能爲發表意見記錄事物之應用文也、

携蔣致李白親函 居正等昨日飛邕

行至肇慶時忽遇暴風雨 中途折回定今日再飛往

本報一日香港電　居正程潛朱培德、一日晨十一時乘飛機赴桂、黃慕松余漢謀何鍵等往送、握手祝此行成功、

本報一日香港電　居正程潛朱培德、一日午攜蔣委員長致李白親筆函、及三十日所擬定之和平方案、乘機飛邕、行至肇慶附近、忽遇暴風雨、乃中途折回、已於下午平安返省、定二十日再飛往、

中央社一日廣州電　居正程潛朱培德、一日上午十一時卅五分啓程飛邕、攜有蔣委員長致李白親筆函、內容勸李白以民族利害爲前提・協力完成國家統一・情詞懇切・

中央社一日廣州電　居正程潛朱培德、原定一日上午九時飛邕、因天雨延至十一時卅五分始啓航、陳誠熊式輝香翰屏徐景唐陳策蕭同茲陳慶雲等、及黨政軍重要人員、均到場歡送、居氏等乘駕之容克機速方甚強、約當日下午一時卅五分可抵邕、居正瀕行前語中央社記者、本人攜有蔣委員長親筆致李白函・傳達中央力求和平統一及對桂局愛護之至意・在桂無多勾留、事畢卽返、

路透社一日廣州電　司法院長居正、程潛、及朱培德三氏、巳於今晨十一時三十分、由廣州乘飛機前往南甯、對和平解決桂局事、作最後之努力、同時桂省之居民、因懼有被經濟封鎖之可能、目下正將大批食料、運至彼等在粵南佔領之各縣、計有廉江、遂溪、及合浦等處、據此間接到粵省南區綏委周景臻來電云、自桂軍侵入該區以來、雖任意徵發所需各項供給品、惟尚無騷擾情事發生云、

中央社一日香港電　軍訊、南路桂軍巳奉命緩進、聽候和平解決、國軍亦駐原防、力避與桂軍衝突、另息、桂擬五日召開非常會議、由該會議產生軍府、

中央社一日廣州電　廣州市小學教員聯合一日電李白、略謂公等稱兵桂省、輕動干戈、民族前途、彌增隱患、懇顧全大局、即日釋兵等語、

中央社一日廣州電　駐粵西貢華僑興人社、一日電李白略謂、籲請諸公、早息兵爭、庶以民衆武力、留爲國家干城之用、免陷黨國於萬刧不復之地等語、

政院會議通過 整理粵金融公債條例

轉呈國府明令嘉獎司徒雷登 特派顧維鈞等出席國聯大會 派李揚敬爲閩浙贛淸鄉司令

中央社一日南京電　行政院一日長開二七七次會議、出席孔祥熙、何應欽、蔣作賓、吳忠信、陳樹人、張羣、陳紹寬、王世杰、孔祥熙主席、

報告事項

（一）中國航空建設協會總會蔣會長、報告派周至柔爲中國航空建設協會常務委員案、（二）軍政部何部長呈、本年日本陸軍秋季大演習、擬派張華輔王文宣朱式勤等三人前往參觀案、

討論事項

（三）財政部孔部長提送民念五年整理粵金融公債條例、及還本付息表、請核示案、決議通過、送中政會、（二）外交部張部長教育部王部長會呈、據蔣夢麟等呈、以平私立燕大校務長司徒雷登、對於教育事業、竭盡心力、先後經募鉅款、興辦學校、中外人士、開風與起、勞績懋著、請轉呈國府明令嘉獎、以昭激勸案、決議通過、（三）祕書政務兩處簽呈、准新運促進總會函請通令各省市縣將新運工作、推行成績、列爲行政長官考成之一、又查國民經濟建設運動委員會情形亦復相同、可否一併辦理、敬祈核示案、決議新運及國民經運推行成績、准列爲行政長官考成之一、通令各省市縣知照、（四）代理交通部部務兪次長呈送我國與蘇聯郵政有接互換包裹協定草案、請核轉立法院審議案、決議通過、咨立法院、（五）內政部蔣部長呈、擬修正水陸地圖審査條例及施行細則草案、請核定公布案、決議修正通過、呈府公布、

任免事項

（一）決議察哈爾省政府民政廳長楊兆庚另有任用、應予免職、所遺廳長職以劉汝明暫代、（二）外交部張部長呈、請轉呈特派顧維鈞、郭泰祺、金問泗出席國聯第十七屆大會、並頒發全權證書案、決議通過、（三）院長提議、簡派臧啓芳、王公嶼、葛覃、施奎齡、王德溥、郝國璽、邵漢元、梅思平等、兼任蘇省二、三、四、五、六、七、八、九、十各區保安司令案、決議通過、（四）軍事委員會函請派李揚敬爲閩浙贛邊區清鄉司令案、決議通過、

粵金融債 下月發行

中央社一日南京電　孔財長於上月念一日公布整理粵金融之暫定辦法後、現悉旬餘來粵毫券與法幣比價、始終在加四七至四八之間、對外匯兌亦甚穩定、物價亦無漲落、足徵少數投機份子、欲操縱毫券價値、以圖私利、已爲此項暫定辦法所鎭壓、大多數粵人、對整理粵省金融、亦巳表示至誠擁護、財部以此項暫定辦法、原係一種過渡性質、除積極清査毫券發行賬目、點驗毫券現金準備外、並定十月一日發行民念五年整理粵金融公債一萬二千萬元、以充實毫券準備公債基金、經決定以中央在粵之統稅收入項下撥充、利率四厘、償期卅年、此項公債發行原則及條例草案、業經呈請行政院一日會通過、送中政會、短期內可完成立法程序、該部擬俟上述各事辦竣後、仍將厘定整理粵省金融之具體實施辦法、以期全國幣制之統一、

本報一日南京電　整理粵金融公債、十月一日發行、利息四厘、三十年償還、充毫洋發行準備金、不流通市面、

中央社一日南京電　財部息、中央底定粵省後、中央中國交通中農各行法幣流通粵省市面、深受人民歡迎、計算亦稱便利、預料將來改爲大洋制時、必可順利進行、

中央社一日香港電　貝祖貽一日晨由省乘輪抵港、定二日赴滬、轉遊故鄉、五日乘柯立芝輪返滬、

杭各機關 今歡迎馮玉祥

中央社一日杭州電　省黨政各機關、定二日晨八時在省府大禮堂、開會歡迎軍委會副委員長馮玉祥、並請馮訓話、

中央社一日杭州電　馮玉祥由贛來杭、卅一日晚過江山縣時、曾下車與張發奎晤談、衢區行政專員魯忠修、奉省府電令、由江山上車派隊陪護、於一日晨七時車抵西興、馮之秘書劉

官葉鏡元、董志誠、孫冠賓等同來、浙代主席徐青甫、暨黨政各委及各界代表、分別在西興及江干碼頭歡迎、馮尙係初次遊浙、下車渡江後、卽換乘汽車、與徐青甫同赴中行別墅休息、旋卽分往西湖參謁岳飛、張蒼水、秋瑾、徐錫麟諸民族英雄墓、十時後復赴海甯觀潮、在市府自購麵包午餐、並餉行者、婉辭地方招待、下午二時返杭、聞省黨政當局定晚歡宴、預定明後日返京、馮語記者、桂事渠信決可和平解決、國難至此、與國際間尙須講提攜合作、豈容國內再自相分裂、又渠甚讚美浙贛鐵路一切建築、撲素經濟、員工亦能認眞服務、末謂渠經浙贛沿線、覺浙省富庶、遠勝西北、望浙省政府人民能在優裕環境中、格外爲國家民族刻苦奮鬥云、

林主席明日離牯 過皖將游覽九華山

中央社一日南京電　林主席三日由牯下山、乘艦返京、將於過大通時、轉赴九華山遊覽、除文官長魏懷已赴廬迎主席返京外、參軍長呂超定二日晨由京乘輪赴大通迎候、並將隨同主席往九華游覽後返京、

林雲陔請病假一星期 部務由陳之碩代

中央社一日南京電　審計部長林雲陔、因病赴滬就醫、呈請于院長給假一星期、在請假期內、部務由政次陳之碩代、該部一日發表謝瀛洲胡繼賢代審計、

粵漢全路 昨日通車

北開車昨開出 南開車四日始

本報一日漢口電　粵漢全路一日廣州正式北開、一次車準三日到武昌、由武昌南開車、改四日開行、以後二五對開、全程需四十四小時、將縮爲三十六小時、各段混合列車及衡武特快車、按月開行、廣衡特快車、一四北上、二五南下、

粵新運會開幹事會

中央社一日廣州電　省市新運會一日舉行幹事會議、決三日招待全市新聞界、宣佈新運實施辦法、

黃慕松等昨祭先烈

中央社一日廣州電　省黨務特派員黃慕松、余漢謀、曾養甫、香翰屏、李煦寰、陳策、羅翼羣、蕭吉珊、鍾天心、一日祭黃花崗烈士及胡主席墓、

馮自由 否認馮銳係堂姪

中央社一日南京電　前立委馮自由、以外傳現被扣押之前農林局長馮銳係渠之堂姪、頃向記者加以否認、謂渠與馮銳同姓不同宗、本人從事革命多年、決無此貪汚之姪、

成都事件

日外務省 昨召三省人員會議

目前並無若何要求提出 須磨昨謁外張晉作探詢

同盟社一日東京電　外務省於一日午后在東亞局長室開外陸海三省協議會、到外務省上村東亞局第一課長、軍令部中國課長本田大佐、陸軍省軍務局一宮大佐等、關於成都事件、以現代之報告及駐華之三省關係官之進言爲基礎、舉行重要之協議會討論、經有田寺內永野三相會議而向國府提出之基礎案、及確保履行所必要之具體的措置結果、三省事務當局間之意見、完全一致、

中央社一日南京電　據本京日使館人員表示、關於成都事件交涉、大約須俟前赴蓉調查眞相之松村三等祕書返京、將其調査報告寄呈東京外務省研究完畢、決定辦法訓令川越大使後、方可開始、目前並無若何要求提出、報載對國府所提之各項要求、均係揣測之詞、

路透社一日東京電　日方已有訓令致及川中將、命現駐揚子江及上海附近之日海軍第三艦隊、取消其南下之計畫、

同盟社一日東京電　前赴中國各地視察之影佐中佐、業於一日午後歸抵東京、

須磨昨訪謁張外長

本報一日南京電　日駐京總領須磨一日下午四時半謁外長張羣、談話一小時半、據悉須磨見張外長時、先談例案、順便提及成都暴動事件、據須磨表示、此事現尙未奉東京訓令、故未開始提出交涉、

中央社一日南京電　日使館一等祕書兼駐京總領須磨、一日下午四時半到我外部謁張外長、晤談約一小時餘辭出、據悉須磨謁張外長係談例案、順便提及成都暴動事件、據云、此事尙未奉東京訓令、故未能開始提出交涉、

本報一日南京電　太田到京後未訪客、一日夜返滬、

中央社一日南京電　卅一日晨由滬來京觀光之日外務省特派員太田、在京遊覽巳畢、一日晚返滬、定二日由滬乘輪返日、

中津等昨謁劉訪問

中央社一日成都電　日本海軍中佐中津成基、陸軍中佐渡左近、駐渝領事糟谷廉二、日大使館三等書記官松村堂樹等四人、一日下午二時、赴省府晉謁劉主席、表示敬意、省府鄧秘書長、外交部吳特派員邵科長等均在座、由邵担任翻譯、中津等首向劉主席略事寒暄後、關於蓉案之經過情形及當局之態度、詳加探詢、劉主席以此種不幸事件、在此中日外交調整聲中、突然發生、中日兩方對此均極重視、甚望不致因此地方事件、而影響兩國和善之邦交、並表示對此案、極望能採取適當之方法、負責早日解決、對中津等之問話、當以極誠懇之態度、一一予以說明、茲記談話大要如次、（問）關於事件發生之起因、及當時情形、據貴國各方之消息、聞有共產黨徒及反對份子從中煽動、過渝時賀參謀長亦作如此表示、未知貴主席對此事之觀察如何、乞明以教我、（答）此事之起因、及當時情形、刻正草擬詳細報告、將來並擬公開發表、當可供貴國參考、惟在暴動發生之際、我方軍警已盡全力作救護上之努力、而結果祇能將貴國僑民救出二人、其餘二人、竟因而致死、事後已採取種種必要之措置、但無論如何、經本主席不但引爲極大之不幸、且深致惋惜、（問）貴方既有詳細之報告書、極望迅速發表、（答）爲使此項事件雙方均能迅速了結起見、自願及早發表、惟當時發生情形、及其他各種事實、早已發表、或可供貴方之參考、（問）事變後聞貴方已槍決擧事暴徒二人、惟處置如此迅速、敵方一部人士、對此尙稍有疑問、乞貴主席賜以說明、（答）關於採取此項措置之理由、實極明顯、第一暴動首犯、既經訊明確定、自當繩之以法、以重法令、其次暴動事件發生之後、局勢非常紊亂、雖經軍警之竭力鎭壓、但爲安定社會秩序起見、亟應將首犯迅予處決、藉可殺一儆百、以收鎭壓之效、我方自主的採取此種措置、在當時客觀之情形下、實爲緊急切要有效方法、（問）貴主席對於敝國在蓉設領之意見如何、（答）此爲外交事件、常由兩國政府當局協商解決、又受傷日人田中瀨戶一日分別飛返滬漢、深川渡邊之屍燼、一日亦由日記者攜往上海、

鄧漢祥昨接見糟谷

中央社一日成都電　省府鄧秘書長一日下午三時接見日本駐渝領事糟谷廉二、對於蓉案、鄧秘書長曾以坦白誠摯之精神、表示我方負責之態度、鄧氏首述對於成都不幸事件、貴方刻正在縝密調查中、原尙未到判時期、但以貴領事駐在川境、我方意向不妨預爲先告、鄧氏嗣卽以極誠懇之態度坦率表示四點、（一）異動事件之主兇、除訊明槍決者外、刻尙在繼續嚴查緝捕、（二）軍警當局雖巳盡力保護、且事態超出其力量以外、然此項事件、既巳發生、責有未周、仍當呈請中央從嚴處辦、（三）對於記者家屬之撫卹、我方應願負責、（四）傷者之醫藥及養傷中之生活費、我方亦願酌爲担任、鄧氏末謂、我方此項誠意、務請轉爲報告貴當局、谷糟對鄧氏此種誠意、深表諒解、允爲納入報告書中、轉達其政府云、

楊開甲等返京無期

中央社一日南京電　我外部派赴蓉澈查暴動眞相之專員楊開甲、科長邵毓麟、現尙在蓉調查該案、何時東返、京中尙未接到來電報告、又駐華

粵省昨禁賭

前晚賭徒狂歡一夜

本報一日香港電　全省賭博一日肅清、三十一日爲最後一夜、賭徒盡情娛樂、熱鬧非常、一日晨起私家賭博亦絕、

中央社一日香港電　深圳大賭場、一日實行結束、

中央社一日廣州電　粵一日實施禁賭、禁賭組會巡查及宣傳隊、辦理取締及勸喩工作、庇賭者死刑、犯賭者徒刑、

日使館派往調查之松村三等祕書、聞定明後日由蓉返京、

日人屍灰由蓉運滬

中央社一日南京電　成都暴動在混亂中受傷身死日人渡邊洸三郎、及深川經二兩人、經駐華日使館派赴蓉調查之松村三等祕書、及駐重慶日領糟谷等檢視後、已舉行火葬、受傷日人田中武夫瀨戶尙二人、經診治已痊愈出院、渡邊深川兩人屍灰、已裝磁罐、一日晨八時由日前赴蓉之滬每日新聞社長深町、及大阪每日新聞滬支局長田知花二人、攜帶自蓉搭乘中航道格拉斯巨型機、飛滬、傷愈出院田中瀨戶兩人同行、除瀨戶尙在漢下機外、餘員於下午四時十分飛抵京、駐京日使館員須磨、雨宮、中原、田中、日五百木等、及卅一日到京之日外務省特派員太田、與旅京日僑等數十八、均於事前到明故宮飛行場迎候、我外部職員魏錫賡、林定平、及本京新聞界人員、亦到場、外部情報司長李迪俊、及京新聞學會、各贈送花圈一對、該機抵飛行場、各員紛紛[illegible]機致祭、受傷已愈之田中武夫、亦立於機門、向迎接人員頻點首致謝、其精神甚健、該機在場停十分鐘、旋於四時叁分載該員等離京飛滬、

路透社一日成都電　上星期一暴動時受傷之日人二名、已在加拿大醫院、經過詳細之X光檢査、據云並無折骨之處、尙有因傷殞命之日人二名、則巳在此火葬、遺灰業已運往上海、

中央社一日漢口電　成都暴動事件中受傷之日記者田中及瀨戶二人、一日由蓉來機抵漢、瀨戶到漢後、卽入醫院、田中因傷勢較重、一日赴滬、又渡邊深川二人之屍灰、仍附原機赴滬、又駐漢日武官巳於卅一日由漢乘機赴蓉、實地調査、

粵航政局昨成立

中央社一日廣州電　廣州航政局一日假省黨部禮堂舉行成立典禮、局長姚伯龍同時宣誓就職、由兪飛鵬監誓並致訓詞、

中航校長 黃光銳等昨就職

並舉行十週紀念

中央社一日杭州電　中央航空學校正副校長黃光銳蔣堅忍、一日晨宣誓就職、周至柔代表蔣委員長行佈達式、宣誓、周黃均對學生訓話、同時舉行閱兵式、又一日爲該校十週紀念、並開慶祝大會、及放假一天、

平市府將發 公債三百萬

路透社一日北平電　北平市政府已決定發行公債三百萬元、從事於故都之建設工作、此事已經財部批准、將一俟行政院照准其發行規例後、卽將開始召募、聞此項借款之大部份、將用於發展交通事業云、

各省市建設 中心工作審委會 組織規程已公布

本報一日南京電　各省市建設中心工作審委會組織規程巳公布、委員約十五人、至二十人、由政院及各部派員担任、以政院代表爲主任委員、本月中在政院成立、

立院自治委會昨日起 審議地方自治法規案
逐日開會擬將縣市自治法 依中央原則週內修正竣事

中央社一日南京電 立法院地方自治法委員會、一日晨起、逐日上下午由該會召集人黃右昌、召集該會委員陳顧遠、呂志伊、朱和中、劉盥訓等開會、審查修正地方自治法規案、擬在週內即將縣市自治法及其施行法、依照中央所頒八項原則、修正竣事、俾能早日呈請院會審議通過、轉國府公布施行、以應目前完成訓政之迫切需要、而利憲政推進、

冀察政會設稽查處說不確 財部未接通知及報告

中央社一日南京電 外電傳冀察將設稽查處、對冀東貿易品課以海關正稅八分之一消費稅後、准在冀察平津自由搬運云云、截止一日晚八時止、財部既未接冀察當局公文之通知、亦未據華北海關之正式報告、又新近自平津南返之財部參事李青選、一日長自滬隨孔部長抵京、據談、冀察設稽查處收新稅事、在平津並無所聞、本人日前亦未奉有再度北上之命、惟冀察當局對緝私事、有重要意見、已託本人轉呈孔部長核奪、聞署關政科長吳競、爲防止路運走私、一日下午訪總稽查處副處長李桐華、探詢外間所傳眞相、

田代昨宴幕僚

中央社一日天津電 田代一日午在張園官邸歡宴日駐屯軍全體幕僚、即席對今後工作目標有所指示、日對「滿」事務局次長青木償竹內定八日由長春抵津、屆時田代等有所商談、

石河建築人造絲廠

中央社一日天津電 日鐘淵會社在石河建築大規模人造絲工廠、頃已招募四千餘工人、開始建築房舍、來年春即可落成、籌備開工、

馬彥翀談津電業公司
▲興中公司投資四百萬元

中央社一日天津電 市府秘書長馬彥翀談、天津電業公司、乃我方獨自辦理、不過日興中公司投資四百萬元、並供給技術人材、依經政委會核准後、即開始辦公、首步創設特一區發電廠、

中央社一日天津電 興中公司社長十河因回國在即、一日特召集津事務所及滿鐵在津人員開談話會、

中央社一日天津電 日軍艦淀號、一日由旅順開抵塘沽停泊、

中華書局發行所 上海河南路福州路口

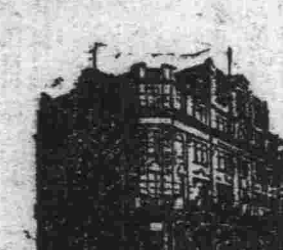

開學用品

不碎石板	石筆鉛筆
鋼筆筆尖	各色墨水
自來水筆	活心鉛筆
筆墨硯台	墨盒紙鎮
算盤規尺	畫具顏料
書包書夾	各種抄簿
動植掛圖	新地球儀
複印用具	嘉禾風琴

◆品類繁多　分部陳列　歡迎選購◆

中華書局謹啟

（丙366）

經理月刊

研究世界軍需學術 [illegible]

第二卷 第六期

▲插圖▼ 勝利精像 米倪朗琪洛作
公理與強權之決鬥（四幅） 豐子愷作
世界軍需工業之內容 楊勇超作
現代戰時經濟組織與運輸 何企雲譯
中國軍需業糧食供給問題 田讓譯
煤油與戰爭 曹貫一譯
工程與軍事 [illegible]
列強汽車工業與戰爭準備 [illegible]
列強國家總動員計劃 [illegible]
列強之青年軍事訓練 [illegible]
▲傳記▼ 孟父春秋：感遇 曹孟
每册二角 全年二元
武昌行營經理處總發行 分發行處[illegible]

▲投稿諸君注意 本刊編輯部現由漢移鄂以後關於投稿附件請逕寄武昌行營經理處駐鄂分處爲荷

北甯路新客車驗收

中央社一日北平電 北甯路局向滿鐵訂購之客車念四輛、已陸續在榆驗收完畢、卅一日運至唐山二廠存放、即將分發各次車行駛、陳覺生一日午由平返津、

閩兩日人毆逐行人

中央社一日福州電 卅一日晚日商閩東旅社主人坂元及富十洋行主日人拾遜、假裝酒醉、在台江汎持刀舞杖、毆逐行人、意圖生事、途人奔避、幸經憲警維持得法、將兩日人扶入警所、一面通知日領署派員領回、

韓復榘親捉拿摩登婦女
▲公安局亦逮五十餘人

本報一日濟南電 韓復榘談、近不他往、秋收後、再赴各縣視察民政、魯國選事正積極進行、傳限制黨部人員對選舉活動說、純係謠言、魯取締奇裝異服、仍雷厲風行、一日韓親捉拿奇服摩登婦女三人、公安局亦繼逮五十餘人、均押軍法處候辦、

外部令派國聯專門委員

中央社一日南京電 外部爲便利研究國聯所主辦之法律經濟各專門問題、曾呈准行政院、在國聯我國全權代表辦事處設置專戶委會、茲聞該部一日已令派徐松蕭楊蔭溥兩氏爲是項專門委員、

教部審查職校補費

中央社一日南京電 關於二十五年度各職校補助費給予、自申請截止後、教部定二日晨舉行審查會議、全部委員七人、均將出席、據悉申請補助者共六十餘校、將根據教部補助辦法、各校申請數額、與教部視察報告詳加審核、然後決定、

徵求電教影片劇本 收稿十一月底截止

中央社一日南京電 教部爲實施電影教育、對於自製影片工作、已將中小教材民衆補教、及衛生等類、分向中央攝影場、金大理學院、蘇省教育學院、衛生署、教電協會等處洽商代製、並公開徵求、關於甲、發揚民族意識、乙、培養模範公民、丙、提倡新生活運動、丁、復興農村四種影片、劇本、每種一本、中選每種給予三百元至一千元酬金、收稿十一月底截止、

滬租界工廠檢查 實部咨滬市府繼續交涉解決

本報一日南京電 實部某負責人云、滬領團爲外交上酬酢集團、無法律根據、尤無干涉工部局董事會決議之權、本部對租界工廠檢查、已咨滬市府、從速與工部局根據前定辦法、繼續交涉解決、同時本部已咨外部、會各駐華使領查照、

故宮盜寶案 檢察官來滬調查

中央社一日南京電 故宮盜寶案承辦檢察官葉龍華、宗友前、曾赴平、從事調查、茲定二日偕同書記官赴滬、調查古物情形、以明眞相、而利偵查、

國選總所 第五組開始工作 視察員指導員即將出發工作

中央社一日南京電 國選總所第五組一日已開始工作、該所爲使各地選政進行迅速順利起見、所有視察員指導員、將分途出發工作、

國選總所解釋疑義

中央社一日南京電 國選總所解答普通選舉總監督所詢疑義云、教育會既經採幹事制則所有幹事者爲執行機關職員、推選權未便限於常務幹事一人使、且查區教育會有祇設常務幹事一人者、壟斷之嫌亦應注意、茲經本所愼重考慮、並爲決定、凡屬教育會幹事、應一律參加推選、

中央社一日南京電 閩省選舉總監督前電請解釋疑義兩點、國選總所頃予解答、一、聯保主任、爲公安局職員兼任、亦應有推選權、二、無聯保主任、其直轄區署之獨立保長、是否有推選權、應視其區域與職權而定、若其區域職權亦與聯保主任相等者、自可推選、如其區域與職權與普通保長相類似、則應由縣政府於相當聯保組織區域內、聯合若干直屬保、就中指定保長一人爲推選人、如該項直屬保長相間於各聯保組織之間、不能聯合若干直屬保、爲相當聯保組織區域、則應併入附近聯保內、合併推選之、

中央社一日南京電 國選總所解答甘省選舉總監督所詢疑義云、查選舉人須自行投票、有不能書寫者、得由選舉監督指定之人員代爲書寫、但應由選舉監察員簽名或蓋章、以免流弊、

何成濬 辭國選指導員

中央社一日漢口電 國府派何成濬爲國民大會代表選舉指導員、何因授旗未畢、且軍書旁午、無暇兼顧、並一日特電呈林主席、請另簡賢能、以重選政、電總事務所早日商定替人、

伊盟等七處 推定候選人 蒙藏即舉行公民宣誓

中央社一日南京電 蒙旗候選人已有伊盟等七處推出、其餘烏盟錫盟及察哈爾八旗羣三處、正在推選中、蒙藏代表選舉事務所一日已將七處候選人名單、送國選總所審核、候其餘三處彙齊後、即送呈國府圈定、務還復選、候選人名單如下、（一）「伊克昭盟」厄齊爾巴圖、烏勒濟巴音斯琛郎、巴瑚朗朗、色令東固郎、烏勒濟巴圖、汪楚克、沙楚克色楞、烏勒濟巴圖、沙瓏圖郡巴色楞、青格勒巴圖、朝克圖巴雅爾、孟科吉勒噶、烏勒濟巴雅爾、（二）「土默特旗」、賀雲章、康濟民、昌森、常齡、（三）「阿拉善旗」、陳愛爾得呢巴圖、段巴圖爾、李孟入吉柏格爾、楊文爾德呢達賴、陳那笋巴圖、魏爲司古冷、（四）「額濟納旗」、蘇寶豐、們都巴雅爾、（五）「青海蒙古左翼盟」托克圖、夏安電木爪里哥利、索南扎喜、蘇呼得力、扎希稅多布、濛噶瓊齊未棍汪扎勒拉卜旦、才僧格拉卜旦、（六）「青海蒙古右翼盟」太木巧羊桑加保、索南拏派勒扎勒、庵古、耿他爾、索南木才讓、巴瑪旺、拉納斯德、多傑、拉什扎布、扎喜南木濟勒、羅藏克周、（七）「綏東四旗」、賈鴻珠、鋭、紀典丞、富壽臣、英登額、潘迪、武志忠、

中央社一日北平電 國大蒙藏代表選舉平事務所負責人談、平蒙藏代表選區爲昭烏達、卓索圖、錫林郭勒、烏蘭察布、伊克昭等五盟、進行工作、先從調查入手、即將完畢、俟全部竣事、蒙藏公民共約六七百人、然後再推舉候選人、即呈總所核定、

蘇各縣公民宣誓人數

本報一日鎮江電 國民大會代表職業團體選舉候選人、蘇省事務所訂定程序、推選日期甚近、又距離較遠縣份、該所因現距推選日期已近、早經分電各區選舉監督知照、該所已於一日先將第五、第六、第七、第八、第九、第十各區推選票、分別寄發、該項推選票、係正反兩面印有「國民大會職業團體選舉候選人推選票」字樣、中蓋事務所關防、左下角印有江蘇省第〇區縣字樣、其反面印有被推選人及推選人兩欄、被推選人欄內、僅有姓名籍貫兩項、推選人欄內、即係填寫自己姓名、及注明担任某項團體職務、並簽字蓋章、又行使選舉權、係由職業團體中最下級團體之執行機關職員爲之、如鄉農會之幹事長、理事長、各業同業公會之理事長、各業工會之委員、執行委員、皆有推選權、（又訊）蘇省各縣公民宣誓登記人數、

第一區 溧陽縣一九五八〇四人、鎮江縣三四三〇七六人、丹陽縣三〇六四三七人、金壇縣一五五七二三人、揚中縣六六五九〇人、宜興縣三七五八五二人、合計六縣一四四三四八二人、

第二區 無錫縣五二三五一四人、武進縣五四七四七六人、江陰縣三四八二五四人、吳縣六七九二五七人、常熟縣四三四七三八人、崑山縣一六五四二二人、吳江縣二七三一〇三人、太倉縣一九六七一六人、合計八縣三一六八四八〇人、

第三區 松江縣二四二五八一人、上海縣六三〇九三人、南匯縣三五七一八五人、青浦縣一四一九八五人、金山縣八二四四四人、奉賢縣一五二〇一一人、川沙縣一〇一七八八人、嘉定縣一四〇四一七人、寶山縣一〇三六三二人、合計九縣一三八五一三六人、

第四區 南通縣六七五〇八三人、如皋縣九二一四一一人、海門縣三五四七三六人、崇明縣二一二九一九人、啓東縣一八六二三二人、靖江縣二〇八四六三人、合計六縣二五五八八四四人、

第五區 江都縣六六〇〇八九人、儀徵縣一四五〇二二人、高郵縣三六三五八三人、泰縣六四八六四二人、泰興縣四七五〇〇〇人、江浦縣七八二四一人、六合縣二三一八九五人、合計七縣二六〇二四七二人、

第六區 鹽城縣六四七六七八人、阜甯縣六六三九七四人、興化縣三四四一〇〇人、東臺縣七六四〇五三人、合計四縣二四一九八〇五人、

第七區 寶應縣三二二一五一人、淮陰縣二八九七九〇人、淮安縣四五一八七六人、漣水縣三四八〇六二人、泗陽縣二九九二三七人、宿遷縣四四四九二二人、合計六縣二一五六〇三八人、

第八區 東海縣二八四五四三人、灌雲縣三四五七八六人、沭陽縣三五五二九七人、贛榆縣二五七九七八人、合計四縣一二四三六〇四人、

第九區 銅山縣五五三三七七人、豐縣二一六九八八人、沛縣二二三三二五人、蕭縣三五六六二九人、碭山縣二二〇三八四人、邳縣三四八四一四人、睢甯縣三九〇三一四人、合計七縣二三〇九四三一人、

第十區 江甯縣一九五〇四三人、句容縣一四八四九八人、溧水縣九八八三五人、高淳縣一四〇五二九人、合計四縣五八二九〇五人、

全省總計 六十一縣一九八七〇一九七八人、

皖二八兩區 自由職業初選揭曉

中央社一日蕪湖電 皖省第二區自由職業團體候選人、一日揭曉、票最多者、王星拱、律師張春帆、江一平、教育章、記者邱直青、曹蔭穉等、晚報省事務所核算發表、

中央社一日蕪湖電 皖九區宣城、朗溪、廣德、甯國、旌德六縣區域選舉、湯志先、陳毀等卅人爲候選人、二八兩區自由職業團體選舉已揭曉、

漢市記者 推選國大候選人

中央社一日漢口電 漢市新聞記者公會、一日奉市府令發國大代表推選票十一張、囑轉發各推選人、即日推選嚴密加封、由郵掛號寄湖北省選舉事務所開票、計該會有推選權者爲正式委員十一人、除王亞明、趙惜夢、郭鴻儀、均因事離漢、原票三張由會檢還省所外、其餘丁文安、白雪齋、李堯卿、胡國亭、萬克栽、蔡寄鷗、劉樹棠、范永炎等八人、均各發票一張、遵市府訓令辦法、各自推選、並分別將原票加封、由郵局掛號寄湖北省選舉事務所、至開票日期尚待省所決定、

中央社一日漢口電 漢市府定五日起在本市各公安分局暨第三特別區宣布選民、

何廉明日赴京就職

中央社一日天津電 新任院政院政務處長何廉、定於三日晚乘平滬通車離津赴京就職、

時人行蹤

中央社一日濟南電 方覺慧一日晨由濟乘津浦二十一次車赴京、辦理地方設計委員會事務、

中央社一日濟南電 王樹常陳興亞卅一日晚由青來濟、一日晨十時許乘平浦三〇六次車附掛包車、由濟赴平遊覽、韓復榘及各要人均到站歡送、

中央社一日北平電 王樹常一日夜十一時由青來平、據談、余在青避暑兩月、前因私事特來平料理、是否赴西安謁張學良、及何日返京未定、

中央社一日北平電 富保衛卅一日晚由京返平後、一日晨謁秦德純、報告出席文物整理會經過及二期工程進行步驟、據富談、二期工程範圍與經費預算、均已決定、最近即可開始興工、

中央社一日漢口電 中華職業教育社正副主任江問漁楊衛玉、日前由蓉到漢、籌設中華職教社武漢辦事處、業已竣事、一日午由漢乘民權輪返滬、

中央社一日漢口電 駐俄大使館陸軍武官鄭文儀、近回國述職、一日乘粵漢車返湘原籍一行、

朱紹良 報告剿匪情勢

中央社一日蘭州電 朱紹良卅一日晨在紀念週報告剿匪軍事情勢、略稱此次共匪竄擾甘省、突攻岷縣、經我魯師奮力擊潰、斃獲頗多、該匪復擬襲取隴西、經我毛軍進剿、西十里鋪陽坡莊之役、均予以重創、匪方迭遭挫折、損失甚鉅、鎗彈又缺、頗爲氣餒、已成強弩之末、且共匪行動、向以精銳列後、藉保實力、此次在儋鑛之餘、已改變方針、將精銳前調、分成三四百、或五六百小股、向我空隙處竄擾、以眩我耳目、且以造成恐怖、俾其後方殘疲之匪、得有休息餘暇、此刻我能將其一部肅清、即能將其精銳消滅一部、匪患當可不致成大問題等語、

劉峙抵洛視察防務

中央社一日洛陽電 青紗帳期、豫西盜匪蠢動、豫皖綏靖主任劉峙、一日抵洛視察防務、並親到洛陽橋二次察看、擬晚即赴陝潼等地指示綏靖工作、

軍事機關 不得濫委人員 否則須予處分

本報一日南京電 軍委會令各軍事機關云、嗣後遇有請委人員、務須事先縝密考察、或向原屬長官暨本會銓廳詢明離職情形、再行請委、否則濫行任用、縱得一時蒙准、一經本會查出、仍須予以處分、以資整肅、藉振紀綱、

黃水會成立紀念 孔祥榕宣誓就職 中央派商震監誓

中央社一日開封電 一日爲黃河水利會成立三週年紀念、孔祥榕補行宣誓就委員長職典禮、中央派商震監誓、黨政軍參加者、有劉峙代表劉德芳、方覺慧、平津新聞界代表杜松延等、及各機關學校名流、經委會水利處、湖南、濟南新聞界、凌昌炎、水災善後工程委員會職員約八百餘人、車水馬龍、濟濟一堂、九時開會、首由商震致訓詞、贊孔近年來勤愼將事、本年得慶安瀾、今後河防既已統一、希望不但使人民不受水害、且享水利、繼劉德芳杜松延、唐啓宇、凌昌炎等致詞、末孔答詞、大意主張上游造林防沙、下游束水放沙、以後更必遵中央及監誓意旨、本良心做去、標本兼施、爲民除害興利、繼舉行三週年紀念會、孔報告一年來工作概況、午十二時聚餐、定晚八時映葦莊堵口大工合龍電影、並向該會所屬各同人捐贈品、請來賓及伊等眷屬參加、於休息時贈彩、仿耶穌聖誕辦法、互贈獎、

中央社一日開封電 商震於一日下午赴豫北視察吏治、並將轉赴順德、約一週後返汴、

蘇念四年度會計總報告

本報一日鎮江電 蘇省財政廳自二十二年度起、每一年度俱有會計總報告之編製、刊印發布、公諸社會、茲以二十四年度業已過去、財政廳已將會計總報告編就、茲採得內容如次、收入方面、田賦收入爲一千一百八十三萬餘元、較念三年度增加一百六十餘萬元、契稅收入爲一百七十二萬餘元、比較增加三十八萬餘元、營業稅收入爲四百十三萬餘元、比較增加五十二萬餘元、地方財產收入爲三十一萬餘元、比較增加五萬餘元、地方事業收入爲七十四萬餘元、比較增加二十八萬餘元、地方行政收入爲七十六萬餘元、比較增加十一萬餘元、司法收入爲十九萬餘元、比較增加十萬餘元、

蘇省府昨開例會

本報一日鎮江電 蘇省府委員會一日決議、（一）江蘇第一乳牛檢查所南京中華門辦事處月支經費九十元、准在二十五年度預備費項下動支、（二）省立醫政學院新建男女生盥洗室、廁所水爐室等衛生設備亟待裝置、需費六千七百十八元二角、又病理學教室及教室之衛生設備同時架設、需費八百四十二元二角四分、准在省總預備費內撥款實支、由購審定委員會核定、

各地新聞界昨紀念九一節

中央社一日長沙電 長沙新聞界一日在中山堂舉行九一記者節紀念大會、

中央社一日貴陽電 貴陽新聞界一日參加記者協會舉行紀念儀式、

中央社一日北平電 北平新聞界一日放假一日、[illegible]

中央社一日鄭州電 鄭州各報一日照常出版、[illegible]

[illegible]

津海關防止民船走私 設處檢查往來船隻

本報一日天津電 津海關杜止民船走私、[illegible]

收回流外古物 英庚款會允撥款辦理

本報一日南京電 收回流外古物、英庚款會已允撥款辦理、經商定由中央圖書館及博物院保管、

本報一日南京電 故宮文物整會、決定修理故宮博物院、工程計劃、需費念五萬、年內興工、

蒂杜樓斯哥去職 歐洲各國咸驚異
中歐法西斯集團漸鞏固 俾德國可向巴爾幹發展

國民海通社八月卅一日巴黎電　前羅外長蒂杜樓斯哥今日在尼斯對報界記者發表談話、略謂此次羅馬尼亞內閣之改組、彼從未得知・祗在新閣成立後方接到通知・彼並謂政府自然有權取捨閣員、但照正當手續、彼應及早通知此項行動、蒂杜樓斯哥對新閣意見及個人計畫不願發表・

哈瓦斯社一日巴黎電　小巴黎人報駐羅馬尼亞京城訪員頃宣稱、該國自內閣改組、外長蒂杜樓斯哥去職之後、大多數外交人員・因與外長共進退・業已紛紛提出辭呈・此際該國駐波蘭、蘇聯、荷蘭、瑞典、拉脫維亞、愛沙尼亞、美國、土耳其各國公使、均已相繼掛冠而去、此使新外長恩多內斯哥為之棘手、據聞恩多內斯哥本人、亦有因此引退之意、至蒂杜樓斯哥近日方在法國南部休養、其所領導之國家農民黨、業已推舉副總裁某氏前往法國、與之會晤云、

國民海通社八月卅一日羅京電　自蒂杜樓斯哥不參與新閣消息傳播後・不祗在羅馬尼亞・即使歐洲東南部各國亦均目為奇異・觀乎此間報界言論、蒂杜樓斯哥之不參與新閣之實正理由、即羅京方面亦暗昧不明、左派報紙謂・塔泰萊斯古首相之拒絕蒂杜樓斯哥之入新閣、還欲使右派專權之開設、

國民海通社八月卅一日巴黎電　法國一般輿論對於蒂杜樓斯哥不入新閣一事、均認為對於法外交方針無大影響、「埃克票脫」報謂、新外長向為法國之友、「一日報」及「人民之友」一則謂、蒂杜樓斯哥之未入選新閣、是因彼之對俄政策、因此種政策對羅王及右派均不相宜、

哈瓦斯社卅一日倫敦電　羅馬尼亞內閣改組、外長蒂杜樓斯哥去職、此間自由黨之「一星報」、頃加以評論、略謂「此次蒂氏去職、無論何人、未有聞之而不深覺焦慮者也、蓋此次事變・顯然出於德國之巨掌・推原其本・厥在使德國更進一步・而稱霸於巴爾幹・近年以來、德國在羅馬尼亞支出宣傳費、不可數計、用意所在、無非欲使羅國入其懷抱、羅王加洛爾素以同情於反動勢力著聞、果也、乘蒂杜樓斯哥在法休假之際・毅然決然改組內閣・而摒蒂氏於門外・從茲羅馬尼亞遂加入中歐法西斯之集團・歐洲和平於是又多一威脅矣」云云・

哈瓦斯社卅一日倫敦電　「標準晚報」評論羅馬尼亞內閣改組、外長蒂杜樓斯哥去職一事、略謂「羅國新內閣之成立、乃由同情法西斯畏懼共產主義・反對猶太人之所致・而最近數星期來、俄國政府槍決前共產黨要人加美尼夫及齊諾維夫・俄國政治警察重復大肆活動・此或為蒂杜樓斯哥去職之近因、蓋羅馬尼亞方面、驚慌於此種事變、一般人以為蘇聯政府之共產主義狂潮、又將披靡一時也」、

哈瓦斯社卅一日柏林電　進攻報評論羅馬尼亞內閣改組一事、謂新內閣已無前外長蒂杜樓斯哥立足之地・蓋蒂氏為布爾雪維克黨之友・蒂氏去職・實為羅馬尼亞之福云・

匈總理稱病 已有引退意
經攝政慰留往德國療養

哈瓦斯社一日匈牙利京城電　內閣總理貢博斯將軍自政躬違和以來、病勢頗為嚴重、頃於今晨十一時前往哥多洛宮、晉謁攝政霍爾第上將、總理原有引退之意、經攝政慰留之後、當乃未提出辭呈、但為轉地療養計、於本星期四或五日前往德國僧城、入院求治、所遺總理職務、當由農業部長達拉尼暫行兼攝、

波陸軍總監在法 促實行軍事同盟
貸款問題可解決

國民新聞社三十一日巴黎電　波蘭陸軍總監列資米格里將軍今日開始與法國當局談判政治及軍事問題、希望實施一九二一年之法波軍事同盟、法國方面參加談話者計有內閣總理白倫、國防部長達賴第、陸軍參謀長甘茂林及航空部長郭特等要人、

哈瓦斯社一日巴黎電　名記者塔布表夫人頃在事業報發表一文、略稱、波蘭陸軍教育總監里資米格里將軍、此次前來法國、與本國當局所討論之最重要問題、厥為向法國商借款項、俾用以購買法國軍器、並在波蘭本國創辦戰事工業、此外法波兩國同盟條約、（一九二一年二月間訂立）載明法國若受德國攻擊、波蘭即當自動出而援助、目前法波兩國對於盟約所規定此項義務、當重言以申明之、大抵關於貸款問題一項談判、本星期之末、可望獲得圓滿結果、法國現有政治家若干人、主張應由波蘭提供保證、不論在何種情勢之下、該國所購法國軍器決不用以夾擊與法國締有盟約各國、保證之道、莫妙於由波蘭、捷克、蘇聯三國成立諒解、關於此層、據一般人所知、參謀總長甘茂林將軍、日前聘問華沙時、波蘭當局曾向渠聲明、該國當與蘇聯維持良好關係、但若要求該國與蘇聯簽訂互助公約、或東歐公約、可期期以為未可」云、

上海市新聞記者公會會員一百五十四人宣言

此次國民大會通過憲法奠定國基關係至為重要出席代表必須選賢與能方克膺此重任同人等敢掬真誠發為宣言希望本市記者公會負責推選之執行委員會尊重公意摒除私見懍惟名與器不可假人之訓就新聞界中之資望學問為社會所欽佩事業所中執本業之重心者為候選人俾副大多數會員之屬望是所切盼上海市新聞記者公會會員丁丁方式舟方菊影王人路王文彬王適劉王希濂王晉琦干咨煦石征鴻石招太丘瑋璈伍特公江紅蕉朱伏波朱[illegible]朱鴻柏朱永康朱超然朱志鴻朱丰林朱翊新朱銘新朱義農[illegible]靜如汪若其汪[illegible]華沈頌芳沈聘青沈鏞潮沈吉蒼李子寬李浩然李祖唐吳中一吳公退公公漢吳東吳德明吳承達況小宋武伍[illegible]萬信容邱鴻章金華亭邵朗秋[illegible]書[illegible]心渭周因心周龔求周瘦鵑施融若姚庭椿胡一藏胡仲持胡卓人胡惠生胡叔異胡樸安侯[illegible]青倪瀾深祖恭雲馬直山馬崇淦馬蔭良孫恩霖孫[illegible]身孫道[illegible]孫鳴暇孫夢花徐心芹徐天放徐逑[illegible]恥痕章先梅意繩治吉倫仁袁[illegible]裕袁徐晉[illegible]滄梅陞[illegible]郭[illegible]許心一許中許承緒陸思紅陸詒陸錫楨陸翰顯張文培張志韓張韻萍張康甫張一蘇張季平張良元張葆奎[illegible]嘯山陳子嘉陳東白陳述會[illegible]達[illegible]陳萬具河積勛陳德興項遠村游士璉輝逸翠舒宗膺程元臻程玉西程耕農黃森黃靜庵袁祖貽黃賓萍彭沈信馮都良馮子月馮譽樑華文中鄒仁淵湯宗凱樂如菁藥長烈[illegible]良[illegible]瞿[illegible]承裝[illegible]元管久安管際安劉祖澄孫競民潘樂山蕃保衡[illegible]慎夫[illegible]思齋鄭梅[illegible]蔣宗義蔣槐青蔣劉侯錢華錢滄碩錢贊功漢九峯藏召伯藏再士藏志都權紹伊翟彭年嚴獨鶴嚴諤聲顧增衍顧執中羅聽森等一百五十四人同啟（按本會會員名冊計二百五十人除離職喪失會員資格及死亡者外實數共二百四十三人以上名單以姓氏筆劃多少為先後）

國民大會上海市代表選舉事務所通告
第二十二號

案查本市職業團體之會員宣誓登記、會經定期舉行公民宣誓登記在案、惟查各團體會員尚有未經參加者、亟應補行宣誓、以免遺漏、茲規定補行宣誓登記辦法如下、（一）日期九月三日上午十時起下午四時止、（二）凡市農會所屬各區會會員及漁會會員統在凝和路也是園市農會舉行、（三）凡市總工會所屬各工會會員統在城內喬家浜總工會舉行、（四）凡市商會所屬各同業公會會員統在天后宮市商會舉行、恐未週知、合亟登報通告

念五年八月卅一日　監督吳鐵城

教育部 中央宣傳部 內政部 為展期徵求國慶國旗歌詞及升旗降旗樂譜通告

關於徵求國慶國旗歌詞、及升旗、降旗樂譜等稿、期限、前定截至六月底止・登報通告在案・茲經決定：前項收稿日期、展至九月十五日為止・特再通告・

國民政府軍事委員會禁烟委員會總會
警告種運售烟犯並勸誡吸烟領照限戒通告

全國種烟，運烟，售烟，吸烟的人們呀・鴉片烟的末日快到了，中國受鴉片流毒，將近百年，吸鴉片烟的人，志氣頹喪・金錢消耗，至於種烟運烟售烟的，更是昧良害人・近年・蔣委員長嚴厲禁烟，已接受了中央政治會議決議兼任禁烟總監的重職・頒布了很多法令、從民國二十四年起，限定六年禁絕・腹地省份都已絕對禁種，邊遠省份如四川，雲南貴州烟台陝西・甘肅，寧夏等處，也劃定了許多縣份，自二十四年秋冬起，禁止種烟・以後種烟縣份・逐年遞減・產烟就逐年減少・限到二十八年秋冬，就一律不准再種，這三四年中，鴉片種的來源日少，就是這一年減少一年的產土，也要實行統制，嚴禁私運，私售・祇准年老疾病不能遽戒，領有限期戒烟執照的烟民，暫時憑照購吸・沒有領照的・就沒有烟購，一切私[illegible]・私運，私售，私吸的，都要辦罪，已于上年頒行的禁烟治罪暫行條例，定得明明白白・這條例有二十多條・早已由政府公布過了，恐怕大家不肯注意，今再簡單的錄了幾條出來：（一）已禁種鴉片烟的地方・再行偷種的，處死刑，無期徒刑，或十年以上有期徒刑，并沒收其財產・（二）私運私售本國的烟土在五百兩以上者，處死刑，在五百兩以下者，處無期徒刑・或三年以上有期徒刑・及併科三千元以下罰金・若私運私售本國的烟種，處一年以上七年以下有期徒刑，得併科一千元以下罰金，倘自外國私運烟土或烟種入口・或由本國私運出口者・處死刑，無期徒刑・或十年以上有期徒刑，得併科五千元以下罰金，并沒收其財產（三）私開烟館營利的，處無期徒刑，或五年以上有期徒刑，得併科三千元以下罰金，並沒收其財產・雖沒有開設多數舖位的烟館，但利用限期戒烟執照供人私吸營利的・處三年以上七年以下有期徒刑，得併科一千元以下罰金・若單是自已私吸鴉片的，也要處六月以上二年以下有期徒刑，得併科三百元以下罰金，有癮的，還要限期交保勒令戒絕・凡私吸鴉片的・若是戒後再吸，就要處五年以上十年以下有期徒刑，得併科五千元以下罰金・再限期交保勒令戒絕，三犯者，處死刑・以上所定私種・私運，私售，私吸的罪名・這樣嚴厲・奉勸種烟的，趕快改種食糧或棉花・運烟，售烟的，也趕快改營別業，何必私種？私運，私售，以身試法，後悔莫及呢？至於吸烟的人，最好是痛下決心，趕緊自行戒絕・脫離黑籍・恢復人格・各地方不少戒烟的醫院・有錢的出費不多・無錢的並可免費施戒，就是中醫戒烟的經驗良方・也可以自製，自服・自戒，只要果有決心就不服藥也可戒絕，倘實在因年老疾病，不能急急戒斷・也應該服從政府章程，登記領照・限期遵戒・要知政府禁烟，現行的限期戒烟辦法・實是人道主義，特准烟民有逐年減吸，從容自脫的機會，但自上年舉辦烟民登記以來，各省市烟民沒有登記領照的・還是不少，大概都是意存觀望・或圖儉省照費的緣故，吸烟人數和[illegible]量的統計，若是不能精確，則政府對於邊省減種鴉片，和運售的統制，也就沒有標準・整個禁烟計畫，更不能完成・這關係多麼重大，所以現在又趕辦檢舉烟民登記，這次限期，最多只有三個月，要使過保國甲，挨戶檢舉，在檢舉期內・仍許從寬補行登記，暫不論罪・若是力量貧乏的，儘可請領貧民戒烟執照，奉勸烟民不要再觀望了，三個月最後限期，轉瞬過去・就沒有登記的機會了，沒有執照再行私吸的，也就要實行懲罪了，若不在這時領照，除非是立即戒除・若不能立即戒除，必待從容漸戒，又何必有照不領？定要犯法呢？就是領了照的，也都要在這短期間，立志從容戒掉，萬不要等到官廳勒戒才好！政府禁烟・已抱定最大決心，對於各省禁種都有一定限期，預計民國二十八年秋冬・都可一律禁絕了，在這三四年也對於統制運售，嚴厲查緝，和檢舉烟民登記完畢以後的限期戒烟・政府都預定了最嚴厲最有效的辦法・一步一步加緊・以後無照吸烟，絕對沒有私土可購・不要再想倘待沒了，到民國二十九年，不論種運售吸，都要禁絕，倘若犯了上列的罪名・不但死者不可復生・就是無期徒刑，也要坐穿牢底・再如十年以上，或三年五載的有期徒刑・和併科罰金・一收財產等等・中僞煽受的了，一切種運售吸的人們，切莫因循自誤吧・

中華民國二十五年三月　日

羅約簽字國崩潰
意相演說影響 促英速增軍備

國民新聞社卅一日倫敦電　意相墨索里尼昨日在阿維利諾所作耀武揚威之演說、已使羅迦諾條約簽字國家十月中開會成立鞏固歐洲和平協定之希望、消滅無餘、墨氏之演說、大將使英國更增其加速重整軍備之決心、當然益使英國深感地中海地位之不穩、且墨氏所稱「可動員八百萬大軍」一、此間認為係直指法國及捷克與蘇俄所訂互助公約、而表示意國對於歐洲時局、已與德國意見一致、日內瓦國聯領袖聞及墨氏演辭、亦大感苦、唯各方面亦承認墨氏所謂全世界之軍備競爭、已莫可阻止云云、實非虛語、至於柏林方面、則頗歡迎墨氏之語氣、蓋可稍使他國不專注意德國之重整軍備云、

挪威對特羅賚基 嚴重戒視
夫婦應隔離居住 禁絕與外界來往

路透社一日挪京奧斯陸電　據當局宣布、司法部決議特羅賚基夫婦應離羣獨居、且受看管、如接見來賓或須先由護照局准可、或不得需用電話、其來往載電、或須此受監視、

國民海通社八月卅一日挪京電　挪威司法部執行皇上訓命、將特羅斯基夫婦幽禁、不能與外界來往、直至有詔命釋放時為止、

哈瓦斯社卅一日挪威京城電　為蘇聯共產黨反幹部派領袖特羅賚基在挪威境內繼續居住一事、司法部長李哀頃發表公告如下、「奉國務院命令、特羅賚基及其夫人、此後應隔離居住、派警特別保護、至關於特氏行動規則、及與外界往來等事、已通過各項規定、此後除由政府護照局臨時准許外、特氏不准接見外界訪問、特氏不得有電話使用權、其對外間來往電報、須經檢查」、至於此後特羅賚基幽禁何地、則未經宣佈、目前仍居賀納福斯原地、由警察監視行動、明日特氏得接見挪威著名律師奔得伏爾特・該律師依挪威法律中關於公法事件所規定之手續・與特氏以援助云、

哈瓦斯社一日巴黎電　晨報頃接獲莫斯科消息據稱、蘇聯人民委員會主席莫洛多夫、業已免去職務、全國現均感覺不安、被捕之人、不可勝計、即遠在土可曼與烏茲伯克兩邦、亦有多人被捕、而克里米邦境內、亦發現反對政府派活動情事、該邦政府主席伊白拉奇莫夫、已被槍斃、此外喬奇亞邦即共產黨總秘書史丹林故鄉、亦已破獲反政府陰謀、參加者共有四十人、即史丹林族人裘伽舒維利、亦在其內、均已被捕、外交委員李維諾夫、因被捕諸人多係重要人物、恐在外國方面引起不良印象、曾向史丹林進言、[illegible]頗以其言為然、因此伊斯維亞（政府機關報）總編輯波伽林（現被軟禁家中）及其他人士多名、雖經總檢察官維興斯基提起公訴、但政府已決定不予追究、又著名新聞記者拉德克、原在株連之列、不久亦將開釋云・

國聯本月會期 討論充實盟約案
瑞典方案已提出

哈瓦斯社一日日內瓦電　國聯會非常大會、前於本年七月間通過決議案、要求各會員國對於充實國聯會盟約效力辦法、提出方案、俾國聯大會常會在九月間開會時、得以提付討論、瑞典政府頃以該國所提方案、送達國聯會秘書長愛文諾、其內容主張國聯會行政院與各會員國間合作關係、務當使之愈臻密切、嗣後國際間遇有爭端發生、國聯會務宜在情形惡化之前、及早予以處理、至盟約所載各項條款、務當全部付諸實施、不可以少數條款為限、例如關於限制軍備各項條款、即當一一予以實行、但關於締結區域公約、而以事互助義務、充實集體安全制度一層、則除國際聯會盟約所載各項現行義務之外、瑞典政府未便接受他項約束云、瑞威外交部長谷特亦說明北歐四國（瑞典、瑞威、丹麥及芬蘭）對於預防戰爭一項問題、業已贊成兩項主要原則、（一）縮減軍備、（二）以有系統之方式、實施盟約第十一十五十七及十九各條所載預防辦法、其中第一項原則、乃係執行制裁之必要條件、否則國聯會即無法施以制裁、至於縮減軍備之實行方法、其尤著者、即蘇聯前於一九三四年六月四日向軍縮會議主席團所提出之決議草案是也、（此項草案、主張將軍縮會議改名「保障和平常設會議」、而定為永久性質之機關、其任務有四、（甲）繼續軍縮會議之工作、以求訂立軍縮公約、（乙）訂立協定、以樹立保障安全之新制度、（丙）採取相當措置、以預防武裝衝突、（丁）遇有違反現行條約情事、各國應互相諮詢、以期維持和平、）此外瑞威又提出下列各項要求、（一）修改「全體一致」一項規則、（二）指國聯會行政院及大會所採決議、（三）類須召開國際會議、討論穩定貨幣及殖民地原料供給兩項問題、後者實即釀成戰事之直接原因、（四）各項區域公約簽字國、應均承諾凡對於侵略國有所行動、必先取得國聯會行政院之許可云、

德使署遷址
柏林解釋理由

路透社一日柏林電　當局今日說明瑪德里德大使署移至西政府所轄之東南部阿里康特港之原因、謂一由西京狀況日見危殆、一由城中德僑除寥寥數人外、餘均離京所致、外交通訊社亦述及德僑留居瑪德里之危險、蓋狂妄之徒份子、現多不守法紀也、至於德大使署之遷移、西政府宣布無軍警保護該署亦為原因之一云、

西革命軍各路進展 均實行飛機猛烈轟炸
聯合海陸空三方面進攻伊倫 南面古堡日內可望獲援解圍

國民新聞社三十一日直布羅陀電　西班牙叛軍當局今日廣播消息稱、過去念四小時內、革命軍飛機共轟炸瑪德里京城三次、以陸軍部交通部及北火車站為目標、炸死偽政府軍三四百人、

路透社一日安達伊電　西班牙叛軍已開始竭力終止西班牙東北部伊倫鎮相持不下之戰局、[illegible]已派出軍艦五艘、將聯合海陸空三方面進攻該鎮、各軍艦頃已駛往進攻地點[illegible]艦「愛斯巴拉」號巡洋艦與魚雷艇[illegible]艘、同時已在控制互爭地帶之要點安置長射程之大炮一尊、而能遠及伊倫與桑塞巴斯蒂、叛軍之準備新攻勢、使伊倫鎮之居民大為惶恐、[illegible]千、頃相率越過西班牙邊界[illegible]、頃已有難民約六千餘人、其中多係婦孺、徒步逃入法境、當地法當局現正取緊急辦法、供給若輩之食宿、尚有數百難民、留宿於安達伊之車站等處、狀至狼狽、鎮中某報暗示、謂叛軍若開始炮轟、則被拘為質者、將即遭槍斃云、現在伊倫被拘之政治犯內、有前國務總理之弟摩拉氏、及伐拉多立德之主教、與王家傳統聯盟會會長浦里特拉氏等、叛軍轟炸機昨日飛過伊倫上空、投擲炸彈、聞炸死該鎮市政廳附近之婦人二名、

哈瓦斯社一日法國南部巴育納港電　西班牙北部叛軍、曾於前日警告伊倫城官民、謂若執意不降、即當由海陸空軍同時發炮、將該城削為平地、迨至今晨七時、果有叛軍飛機五架、執行警告、飛至該城猛烈轟炸、另有叛軍飛機多架、並曾轟炸比爾巴沃港、炸燬該港重要建築多處、又據瑪德里城消息、內務部頃決定將保安隊予以改組、並改名為「國民革命團」、用以討伐叛軍、據陸軍部發表西部埃斯脫拉瑪杜爾省戰報云、該省官軍業將叛軍全部擊退、刻正準備反攻、至達拉凡拉、維桑脫及美德林三處、均係重要軍略地點、已由官軍加以控制云、

埃及代表團返國
自稱結果滿圓

路透社一日倫敦電　此間簽署英埃新約之埃及首相那哈斯氏、及其他代表等、已於今晨離倫敦返國、那哈斯氏語路透社記者、謂此條約具有道德、社會及經濟之重要、並以和平之[illegible]聯合兩國之將來、彼以為兩國必將受惠非淺云、

英倫銀價
近遠期均漲

路透社一日倫敦電　大條銀價、今日近遠期均漲一二五、而為十九便士六八七五、今日午後一時倫敦對紐約匯價如下、英金一鎊合美金五元零二分三一二五、美金一元合英金四十七便士六八四、

察北禁止馬匹出境
影響華北農業

（張家口通訊）現在察北圖擾綏遠之德王、王英、李守信等、均積極擴充軍力、對於騎兵之募集、馬匹之徵收、搜羅迨盡、近日復有禁止馬匹出境之偽政令、以期充分擴充騎兵、但察北馬匹、因生於自然之牧場中、善於奔馳、因為軍事上之重要工具、但移入內地、稍事訓練、往往為農事上之主要工具、歷年華北各地、來察販買馬匹者頗多、近如山東、河北兩省、雨水尚稱勻稱、秋收有望、故各地販賣生畜之商人、多雲集張垣、均以察北有禁止馬匹出境之偽政令、處於進退維谷之境地、據該商人等語記者、各地生畜屆秋收時、不能販至內地、則價格高漲、華北農業、必受其影響云、

邳縣承審員陸傳義以剪自殺
喉已割斷傷勢不輕 自殺原因傳說不一

徐州通訊、徐屬邳縣頃發生空前賄案、[illegible]

上海運國策 實行五年計劃
經費一億五千萬元

同盟社一日東京電　遞信省於卅一日開會審議海運國策之具體內容、結果決定要求五年繼續經費一億五千萬元、其中昭和十二年度之經費為二千六百萬元、即航路補助費一一七〇六千元、新設航路費五九一千元、海遠航路助成費三八五一千元、建告

優秀船助成費一八八三一千元、

小言
豐收　吉

近來在報紙上時常看到各地豐收的消息，並且皖省有突破三十年來的紀錄，這個消息，當然是個好消息，不但多年破產的農村，藉此可漸漸希望復興；就是不景氣的都市，亦可藉此活躍・

有人說：「穀賤傷農」，年豐必穀賤，未必穀賤」？

我說：這到不必過慮・我們祇要一查每年進口洋米的數量，就可知道年豐未必穀一定價賤・所希望的：一方面各地方當局調劑的得法；一方面奸商少運些洋米進口！

上海郵政管理局招考初級郵務員開始報名公告

案奉交通部郵政總局令知、准招考初級郵務員一次、茲定期開始報名、合將投考資格、報名程序、及考試科目等、開列於后、仰各應考人一體遵照、此告、（甲）考試日期 本年十一月一日（乙）報名及考試地點 本管理局（丙）報名日期 自公告之日起至九月三十日止（丁）投考資格 中華民國國民、年在二十歲以上三十歲以下、有下列各款資格之一者、得應此項考試、㊀公立或經立案之私立高級中學、舊制中學或其他同等學校畢業、得有證書者、㊁有高級中學、舊制中學畢業之同等學力、經普通檢定考試及格者、（戊）報名程序 各應考人、應持同（丁）項所規定之畢業證書、或普通檢定考試及格證書、到本管理局三樓（由天潼路北四川路入）報名、領取報名履歷書等件、一一填寫、以資審查（己）考試科目 第一試 一、國文（論文及公文）二、總理遺敎（三民主義及建國大略）三、外國文 第二試 一、中外歷史 二、中外地理 三、數學（算術代數平面幾何）四、法制經濟大意 五、簿記 六、郵政法規 第三試 口試（庚）考試程序 應考人經第一試及格者、方得參加第二試、第二試及格者、方得參加第三試（辛）待遇 錄取後派試用三等三級乙等郵務員、月薪四十元、試用一年後如成績優良者、以三等一級乙等郵務員錄用、月薪五十元、嗣後按照考績年資、逐漸遞升、上海郵政管理局局長乍配林

投考郵局須知

本書係依據考試院最近所布之郵政人員現行考試條例所編、對於郵局招考辦法、投考報名手續、考試須知各項、以及郵局歷次招考郵務員佐信差等各科試題、搜羅無遺、並對於每種試題、詳加說明、定價每冊五角、尚有「郵政問題詳解」一書、業已出版、全書包括郵政全部問題、為郵局同人及投考郵局者必備之參考、售價五角、上海老靶子路五三八弄九號 中華郵工函授學校發行 本埠各大書局均有代售

上海市市立體育專科學校招男女生

專科 一年級男生八十名 女生 體育師範 一年級男女生八十名 童軍教員訓練班 男女生八十名 報名 九月十一日至十五日 考試 九月十七日至十九日 校址 市中心區市立體育場 招生委員會啓

市政府備案 教育局登記
南洋無線電報傳習所第十五屆招男女生

九月十二日起十五日止報名、九月十四日考試、九月十六日開學、簡章可向本校或下列二處索取、大吉路市一公共體育場、文廟路民衆教育館、函索須附郵票二分、校址 市中心區…

教育部立案
東南醫學院招男女生

（一年級）一年級新生及二年級插班生、（在其他醫學院肄業一年級得有轉學證書者）報名、九月五日在真如本院、格檢驗、四元最近四寸半身相片三張、高中畢業證書或轉學證書、（三）報名費一元、（四）試期、九月七日起、兩日、詳章索閱、院址 上海真如、（二）滬軍營第二院、（三）薩坡賽路二九九號東南醫院、簡章附郵二分、章程函索附郵、十五分、

慈航職業學校招男女生

名額 初高級土木科、機織科、化學科、及附設職業訓練班、各級新生各三十名、考期 隨到隨考、免考 理入學手續、有志來學者、從速報名、以重學業、凡有正式文憑而成績優良者可予免考、見時設免費生學費一元 章程 函索附郵 校址 康腦脫路口 電話 三三八三七 董事長 褚民誼 常務董事 潘仰堯 校長 王學權 副校長 姚壽康

光華大學附中招男女生

（學額）初中高中各級、共二十名、高中商科共十名、（報名）九月二日起、（考期）九月七日、八日、（揭曉）九月十一日在本校揭曉、（地點）上海大西路中山路本校、（附告）函索本校章程、附郵二分、

教育部備案 教育局立案
愛國女子中學招生

高中初中各級、一年級新生、二年級轉學生、（一）高中理科、（二）家政研究科、（三）又為本校第卅五週年紀念、特設獎學金額卅五名、（四）報名費一元、（五）考期 九月五日、（六）函索章程附郵、（七）校址 上海北四川路崑山路初中第二院、（八）開學 九月一日、主席校董 褚民誼 校長 季達

同太和仁慎記藥號推受盤聲明

茲有開設本市閘北物華路一九三號同太和仁記藥號及閘北天寶路二六一號第一支店全部生財裝修貨物牌號及房屋之租賃權、於本年九月一日起一併出盤與同太和慎記營業、嗣後該兩店營業概與同太和仁記無涉、並前同太和仁記圖章代人擔保等情概作無效、惟所有同太和仁記貨物往來賬款收付均有同太和慎記續理、特登民報二天聲明、同太和仁記慎記同啟

節約運動實施辦法

定九月下旬起施行

（京訊）國民經運總會、新運總會節約運動聯合辦事處、於第三次幹事會議中通過節約運動實施辦法、該辦法並定本年九月念一日起施行、茲錄原辦法如次、

○＝＝＝節約運動實施辦法＝＝＝○

一、目的 以新運簡單樸素迅速確實之精神、推行節約運動、藉以樂事所業、以充實人力財力物力及各達到國民經濟建設之目的、二、時期 自念五年九月念一日起、至十月十八日止、為節約運動實施季節、各週工作如下、第一週、節約運動總宣傳週、第二週、惜時節用運動推行週、第三週、愛物樂業運動推行週、第四週、節約運動總檢查、三、項目及方法、

總宣傳 甲、項目、（一）惜時、（二）節用、（三）愛物、（四）樂業、乙、辦法、一、各機關學校及社團、（一）召開節約運動宣傳大會、（同時舉行節約運動開幕禮）（二）函請各機關學校及社團之主管長官及校長、在本週內、頻作節約運動之講演、（三）各辦公室及教室內懸製節約運動之標語及圖畫、二、一般市民、（1）散發節約運動之宣傳小冊及傳單、（2）各公共場所及通衢路旁張貼節約運動之標語及圖畫、（3）製備宣傳若干車輛之四週張貼惜時節用之標語及圖畫、乘載音樂隊及宣傳隊、分區推行、並作公共講演、（用載重敵車載警憲隨行、維秩序）、（4）通告各影戲院、於每場開演前、放映節約運動之標語及圖畫、（5）約請名人、每人作定時廣播或公開講演、

惜時 甲、項目、（一）提倡早起早睡、1一般民衆之起床時間、（1）春夏秋三季、上午六時前、（2）冬季上午七時前、（操夜間特殊職務及有特殊情形者例外）2、一般商店之開市時間、（1）春、夏、秋三季、上午七時前、（2）冬季上午八時前、3、一般民衆之就寢時間、（營特殊業務者例外）午十時前、為睡眠適當時間、4、每日以下午十時為閉市適當時間、（1）春、夏、秋三季以下午十時為閉市適當時間、（2）冬季以下午九時為閉市適當時間、5、娛樂場所停止時間、應於下午十二時以前、一律停止、（二）嚴守工作及約會時間、（1）嚴守工作時間之公約、（1）各機關學校及社團之工作人員每日須對錶一次、（各地有午炮及標準鐘者、即照午炮及標準鐘對正、無者則照各該工作地點之時鐘對之）、（2）工作時間須絕對遵守、不遲到、不早退、（3）各該主管人員首應以身作則、為屬下之表率、（乙）嚴守約會時間之公約、（1）約會、（公共集會及私人約會均屬之）、須絕對遵守時間、不遲到、不早退、不失約、（2）約會因故不能到會者、須事先通知、（3）公共集會、須準時開會、宣佈開會後、立將簽到簿收起、另設遲到簿、（4）約會因故遲到者、到會時、須向主席報告遲到理由、因故早退者、須徵求主席同意後、始能退席、（三）勸禁類似賭博之娛樂、1禁止賭博、除法律已有規定外、凡公務員及學生及一般家庭為惜時起見、應戒除類似賭博之娛樂辦法、（一）屬於提倡早起早睡者、1在總宣傳週內、（凡提倡早起、嚴守工作及約會時間、勸禁類似賭博之娛樂、及利用餘暇、各項者包括在內）印發傳單標語、2、函知各工廠、在惜時運動實施週內、一律開放早起汽笛、或放早炮、3、函知地方機關、通知各汽車司機、在午後十二時後、午前五時前限制放響、（二）屬於嚴守工作及約會時間者、1、函請政府機關擇通衢地點設置新生活標準鐘、2、函請各機關學校及社團將本週內集會次數、及與會者到退情形、作成紀錄、以備檢查、（三）屬於勸禁類似賭博之娛樂者、1公務員學生及一般家庭應戒除類似賭博之娛樂、如發見有此類情事、得函知其機關學校予以處分、3、函請司法或公安機關、在實施週內、定期焚燬已沒收之賭具、任衆觀覽、

節用 甲、項目、（一）費用宜儉省、一、儉省費用公約、一、儉省費用要從小處做起、二、每月收支須有預算及決算、三、屏除不良嗜好、如吸烟飲酒賭博等、四、不購買無關重要或有礙生產之物品、如化裝品迷信品等、五、飲食服用之費用勿使超過自己經濟能力、六、非屬必要不傭人不坐車、（二）饋贈酬答、奢華（一）饋贈酬答、厲行新生活公約、（一）凡饋贈酬答、應以簡單樸素為原則、二、凡遇婚喪壽慶饋贈禮物、公務人員、應依照行政院規定辦法、切實奉行、一般民衆、亦應比照辦理、三、凡遇婚喪壽慶、得用茶點款客、四、生育子女、除最近戚族外、不得接受禮物、並不得設筵宴客、五、喪葬、除戚友執紼者外、不得用無謂之儀仗、六、年未五十歲者、不得設筵祝壽、年已滿五十歲者、不得每年設筵慶祝、七、凡遇婚喪壽慶外、不得濫發通知、或請柬、八、一切禮物須用國貨、九、凡饋贈禮品、得利用各種儲金方式之禮券、十、年節等送禮習慣須取消之、（三）宴會宜簡潔、一、宴客宜合乎新生活簡單樸素、迅速確實之原則、二、宴客時間與工作時間、不得衝突、三、主客並應準守約定時間、以不過兩小時為標準、四、宴客所用之宴席、應照行政院規定辦法、切實奉行、五、宴客時所有食品及用具、均須用國貨、六、請帖、應用兩聯式、（樣式附後）、被邀客人到席與否、應簽回帖通知主人、七、客人隨帶之車夫人等、其飯資由客人自理、二、集團宴會簡則、一、凡遇盛大集會時間、為免除朋友邀宴繁複、及節省時間、與金錢起見、得集合志趣相同者、舉行集團宴會、應遵守宴客厲行新生活簡約之規定、三、集團宴會舉行之方式、發起人商訂時間地點、分別通知舉行之、四、凡屬宴會一切費用、概由參加訂約者分攤之、五、關於每人分攤之款項、得於通知中、註明概數赴會時交付經理其事者、六、集團宴會之地址、以在廣闊便於進出之場所為宜、（四）提倡儲蓄及保險、一、關於公務員及工商夥友等之儲蓄、二、關於兒童教育儲蓄之提倡、三、關於公務員及工商夥友等年壽保險等之提倡、（五）提倡節用捐資救國、一、機關及社團、一、各級公務員及社團職員、在本運動季節內、應節省生活娛樂等費、捐贈國家、二、學校、一、各級學校職教員、在本運動季節內、應節省日常生活費捐贈國家、二、各級學校學生在本運動季節內、應按級儉省零用費、捐贈國家、其各級比例如左、A、大學及專門學校以上之學生、每人節用捐資國幣五分、B、中學及師範等中學學級之學生、每人節用捐資國幣三分、C小學生及幼稚園學生每人節用捐資國幣一分、三、工廠商店、一、各種工廠店鋪、（攤販除外）、在本運動季節內、須節省飲食消耗等費、國幣一角、捐贈國家、四、工人夥友、小工廠工人夥友、（臨時僱工除外）、在本運動季節、須節省國幣二分、捐贈國家、五、住戶、一、住戶（貧戶除外）、在本運動季節內、應儉省國幣二分、捐贈國家、乙、辦法、（一）屬於費用宜儉省者、一、各機關及社團、由直屬長官實行費用、是否儉省之檢查、由委員會函請實施、二、各學校由教師或學生、實行檢查、由委員會函請實施、（二）屬於饋贈酬答勿奢華者、一、各機關及社團、由直屬長官實行、饋贈酬答、是否奢華之檢查、由委員會函請實施、二、各學校由教師或學生會實行檢查、由委員會函請實施、三、函請公安機關、切實取締喪葬無謂之儀仗、（三）屬於宴客[illegible]、（四）屬於儲蓄及保險者[illegible]於公務員及工商夥友等之儲蓄、（未完）

蘇二區初選開始
省事務所派員到場巡視

（鎮江通訊）國民大會代表江蘇省第一區各區初選、已於八月卅一日開始、第一區於上午九時在第一區公所舉行、計到鄉鎮長四十八人、由第一區區長張楠主席、[illegible]周展白為監選員、首由主席報告選舉之意義後、即由周張兩監選員分別指示選舉方法、旋即照報到之先後、唱名領票、開始選舉、秩序尚佳、省選舉事務所高總幹事、聯袂至場巡視、至十二時選舉完畢、三日開票、（又訊）鎮江縣長兼蘇國選第一區監督張清源、卅一日在紀念週席上、報告第一區籌辦選舉概況、約分三點、（一）籌辦本屆選舉的經過、（二）籌辦選舉候選人的要義、（三）對於辦理國選的希望、

錫初選明日開票

（無錫通訊）蘇省第二區國民大會區域選舉、各縣鄉鎮長、於三十一日同時投票、推選候選人、本邑各鄉鎮長亦已投票、藏事、一日由各區長將票紛紛送縣保管、再行轉送二區代表選舉事務所查核、開此次競選結果、其得票最多者為李惕平、蔡子平、[illegible]本月七八日同業公會團體、九月三日起至九日止均已開始加入選舉、[illegible]十日開票、（崑山通訊）國民大會本縣區域選舉、縣府已定三十一日上午九時至十二時、在縣府大禮堂舉行鄉鎮長推選候選人、茲悉縣府接奉第二區監督電令、不得集中縣府、須各區分區舉行、縣府並電知照各區區長、並派員分赴各區指導鄉鎮長推選事宜、聞本縣初選候選人額定為六人云、

蘇頒購儲食糧辦法

（鎮江通訊）江蘇省政府以儲購食粮一案、迭經令飭遵辦有案、本歲秋成、轉瞬即屆、自應廣續收買、有儲存穀粮、應即悉數購穀存儲、為顧及稻穀質量起見、最好於重陽前後收買、蓋中經農家曝曬之後、水成分較少、購入後切忌堆積一處、務劃一斤量、分別貯以蔴袋、庶可久儲、不易霉爛、昨特通令各縣食糧管理委員會遵照、

京私立小學兼辦民衆夜校
京社會局訂定辦法

（京訊）京市社會局、於本學期增添民衆學級一百五十班、並規定市私立各級小學、兼辦民衆夜校辦法、其原文如下、一、市私立各級小學、（以下簡稱小學）、自二十五年度起、一律兼辦民衆夜校、（以下簡稱夜校）、非因特殊情形、不得呈請變更、二、小學兼辦夜校學級數、由本局就京市文盲調查總數、按各校址派定、（每級五十人）如兼辦一級以上者、得分級授課、三、兼辦夜校者、以各該小學校長為夜校校長、其教師由校長就左列資格保薦、（每級一人）依照本局規定之表格、逐項填明、報局審定後、由局發給委令、（一）小學教師社會教育訓練機關或高中普通科畢業而有教育興趣者、（二）簡易師範畢業或有同等學力志願服務者、四、兼任夜校教師、負夜校之全責、並負[illegible]夜校教師、[illegible]

蘇錫路工人搗毀公安局案判決
各處刑六月緩刑二年

（無錫通訊）第三區周新鎮蘇錫路工人、搗毀公安第八分局一案、當時捕獲工人八十四人、轉解法院、[illegible]庭長陳漢臣、[illegible]王純德、王玉成、吳金彪、[illegible]楊松林等四人、[illegible]論令還押、

楚同等三艦在三門灣護漁

（寧波通訊）海軍部楚同、楚謙、楚有三艦、念七日由京駛抵象山石浦、後、即加煤水、駛進三門灣洋面、保護漁民採捕、

教育與體育

邱飛海紀念賽 星期日在法商會舉行

▼下午二時三刻起賽秩序排定三場
▼先賽草地及羅泊盃壓軸林卡表演
▼門票一元悉助家屬季券贈券停用

我國網球名將邱飛海君、自前月病故於檳榔嶼後、身後蕭條、遺族幾無以爲生、本埠網球界熱心人士如陳其浩、胡憲生黎寶駿等、原擬於上星期日假康悌體育會球場舉行慈善表演賽數場、以售券所得、匯寄邱君家屬以資救濟、後以時間匆促、擬展期舉行、適西人主辦之上海草地網球會聞之、表示十二分同情、願在客座較多之該會球場舉行大規模之比賽、以全日售票所得、悉數捐助邱君家屬、各情已略誌前報、

○比賽秩序業已排定○ 國光社記者昨探得此項比賽秩序、業經上海草地網球會排定、爲高級草地複賽一場、羅泊盃雙打決賽一場、及特別表演賽一場、準於本星期日（六日）下午二時三刻起、在霞飛路邁爾西愛路法商會球場舉行、門票一律一元、季券及贈券一概停止通用、並謝歷年在該場舉行之任何比賽、法商球會例得券資四成、此次自動放棄、足見中外人士對於邱君、無不抱有十二分之悼惜與同情也、各賽如高級草地複賽及羅泊盃決賽、則均採五盤三勝制外、林卡之特別表演賽、則爲三賽二勝制、秩序如下、

㊀柯拉沙對馬安權及福勒斯之勝者（高級單打複賽）
㊁德子、朋納羅區（英）對卡遜、史規亞（美）（羅泊盃雙打決賽）
㊂林寶華對卡遜（特別表演賽）

○杯賽捐款○下週開始○ 又網球元老胡憲生氏、因邱君有大功於吾國網球界、特發起之飛海紀念盃捐款事宜、已定自下星期一開始進行、捐款代收處、爲霞飛路五百號華龍路口新華信託儲蓄銀行分行、該分行經理陳步高君、素欽邱君之球藝與武德、此次義務效勞、甚堪欽敬、據胡氏昨對國光社記者稱、捐款仍得除提出二百餘元爲購紀念杯之用外、餘數全部匯寄邱君家屬云云、

報告比賽成績、請勿延緩云、

九月五日（星期六）
友星對夏村　在友星
康悌對華強　在康悌
同濟對零星　在同濟

九月六日（星期日）
大德成對康悌　在大德成
友星對華強　在友星

梅廬·友星·康悌 競奪賢鈁盃亞軍

補賽秩序昨重排發表

賢鈁盃網球賽、本屆除嶺南已得錦標外、亞軍之爭、最富興味、目下梅廬雖居次席地位、而友星及康悌、緊追在後、預料當可超出、蓋各有二組未賽也、今主辦當局爲督促從速結束起見、又將未賽各組秩序、重爲排列、統限於本週末舉畢、屆期亞軍誰屬、及各隊名次、均可迎刃而解、又歷屆各獲單雙打始終出席及始終優勝者、例有獎品給贈、本屆獨因各被擊破、均未能保持處女身、竟無人得此小錦標、想見各隊競爭之烈矣、茲錄各隊最近情形及補賽秩序表如次、

▲最近形勢

隊名	已賽	得分	失分
嶺南	十二次	一五三	二七
梅廬	十二次	一〇九	七一
友星	十次	一〇六	四一
康悌	十次	一〇二	四八
大德成	十一次	九八	六七
夏村	十一次	九四	七一
愉快	十二次	九四	八三
華強	十次	九一	五九
暨路	十二次	七四	一〇六
零星	十一次	七一	九四
同濟	十一次	五八	一〇四
眞茹	十二次	三一	一四九
德麟	十二次	一一	一六九

按尚有友星對愉快之第一雙打未賽、

▲緊要通告 書記處爲補賽秩序、昨特發緊要通告云、賢鈁盃補賽秩序、雖經一再重訂、仍未結束、殊屬遺憾、茲特再行重訂、望各遵行、勿再延誤、以利會務乃荷、下列秩序、一律自下午三時起賽、倘能早日舉行、尤所欣盼、

草地網球高級單打複賽 林寶華遇卡遜

▼定週六對壘

草地網球、經週末之角逐、高級單打、林寶華已以直落三勝瑪棱律於第二週、卡遜雖以三對一壓倒其老伴史規亞、但被史處處威脅、險遭失敗、最後取勝、亦甚倖運、輪空之柯拉沙與印迪克生、柯亦以三對〇獲勝、現複賽週中、已有卡遜林寶華柯拉沙三人晉選、祇馬安權對福勒斯組尚未解決、現林卡之複賽、已定週六在法商會舉行、此賽原擬作爲邱飛海紀念賽、現已作罷、因紀念賽已改在星期日舉行、屆時林卡將另作特別表演、公開雙打、瑪棱律馬斯脫勝木村內田於第一週中、第二週則爲卡遜史規亞所敗、林寶華與德孚亦勝菲極司與潘蒂脫於第一週外、雙打自開賽以來、除何家濠劉增已入第二週外、其他祇上述三組解決、極爲寥寥、初級單打、除許德民胡旭光羅民藩三人、獲得複賽權外、胡已於前日失敗於蘭史林辦、而羅又爲馬斯脫敗於第三週、現複賽權、已爲馬斯脫所獲、將與許德民對壘、馬近來實力甚佳、複賽時當爲許氏一勁敵也、

林寶華（六—二　六—三　六—一）勝瑪棱律（高二週）
卡遜（四—六　七—五　十—八　六—二）勝史規亞（高二週）
柯拉沙（六—二　六—三　六—一）勝印迪克生（高一週）
馬斯脫（七—五　六—〇　六—〇）勝蘭史林辦（初三週）
卡遜、史規亞（七—五　九—七　十一—九）勝瑪棱律、馬斯脫（雙二週）

▲複賽秩序
林寶華對卡遜（高單打）　五日在法商會
柯拉沙對馬安權福勒斯之勝者（高級單打）　六日在法商會
羅民藩對胡旭光（初單打）未定
許德民對馬斯脫（初單打）未定

世運代表團隨征記（第十信之六）

——中央社特派員馮有眞——

女子低欄預複賽 下午三時半女子八十公尺低欄、分四組預賽、一二兩組五人參加、三四兩組各六人、每組均取三名、我國未有選手參加、四組結果、以第一組英國東勃、與第四組美國史卡勒、成績最佳、史卡勒過欄極快、最後衝刺、亦極迅速、而跳欄姿勢、則以第一組義大利戴斯東尼最爲美妙、各組成績如次、

第一組　第一名　戴斯東尼（義）　十二秒
　　　　第二名　蒂芬（英）　十二秒二
　　　　第三名　蘭尼蒂斯（希）　十二秒六
第二組　第一名　東勃（英）　十一秒八
　　　　第二名　愛克特（德）　十二秒
　　　　第三名　闕克特（美）　十二秒四
第三組　第一名　泰洛（加）　十二秒
　　　　第二名　奧勃林（美）　十二秒
　　　　第三名　史德瓦（德）　十二秒一
第四組　第一名　史卡勒（美）　十一秒八
　　　　第二名　范拉（義）　十一秒八
　　　　第三名　勃拉克特（荷）　十二秒

五時半舉行複賽、第一組義大利范拉與加拿大泰洛兩女士同時舉腳、自第一欄至第八欄、均同起同落、不分先後、最後衝刺、范拉之速度較快、先半步衝破白線、德國史德瓦女士亦藉最後衝刺之速度與泰洛祇差一肩、落選各人相差半步、實力極爲平均、范拉之成績十一秒六打破美國迭特里克遜女士一九三二年造成之大會紀錄（十一秒七）而平德國思格哈德之一九三四年所造成之世界紀錄、第二組競爭之劇烈、較之第一組尤甚、前三名成績相同、所差眞可謂毫髮之間、第四名亦祇差一肩落選、惟成績則較第一組爲差、美國闕克特於第五欄時跌倒、未畢全程、

第一組　第一名　范拉（義）　十一秒六（大會新世界平）
　　　　第二名　泰洛（加）　十一秒七（大會平）
　　　　第三名　史德瓦（德）　十一秒七（大會平）
　　　　第四名　奧勃林（美）　以下落選
　　　　第五名　惠勃（英）
　　　　第六名　蘭尼蒂斯（希）
第二組　第一名　勃拉克特（荷）　十一秒八
　　　　第二名　愛克特（德）　十一秒八
　　　　第三名　史卡勒（美）　十一秒八
　　　　第四名　戴斯東尼（義）　以下落選
　　　　第五名　蒂芬（英）

男子高欄預賽 下午四時半、男子高欄預賽、分六組、每組二名、參加者最後兩組五人、其餘均爲六人、第一組南非選手拉浮萊以一公尺之差奪得首席、第二組美國波拉特又爲黑人揚眉吐氣、以迅捷之跨欄抵終點時、拋落第二有二公尺、我國選手黃英傑參加此組、第一欄已形落後、跨欄姿勢與各國名手相較、顯見滯緩之病、結果距波拉特一欄而抵終點、第三組英國選手芬雷鶴立雞羣、第四組美國史推雷與阿根廷拉文內斯、最初六欄領先、毫無競爭、第二名落後五公尺、第四、無分軒輊、抵終點時、史推雷以衝刺較速、占先一步、我國選手林紹周、於第一欄時最先過欄、惟跨欄與衝刺之速度、均不如人、第一欄後即被人超過、結果差史推雷約六公尺、尚差強人意、第五組美國選手湯斯跨欄姿勢之優美與迅速、爲各組之冠、以六公尺之差奪得首席、成績十四秒五、追近大會紀錄、前三名實力平均、競爭頗爲劇烈、抵終點時、相差不過半步、

第一組　第一名　拉浮萊（南菲）　十五秒
　　　　第二名　奧康納（加）　十五秒一
第二組　第一名　波拉特（美）　十四秒七
　　　　第二名　桑頓（英）　十五秒
第三組　第一名　芬雷（英）　十四秒七
　　　　第二名　村上正一（日）　十五秒二
第四組　第一名　史推雷（美）　十五秒
　　　　第二名　拉文納斯（阿根廷）　十五秒一
第五組　第一名　湯斯（美）　十四秒五
　　　　第二名　維格納（德）　十五秒一
第六組　第一名　李德曼（瑞典）　十四秒九
　　　　第二名　卡爾達邢（義）　十五秒一

一千五百公尺預賽 下午五時一千五百公尺預賽、共分四組、第一組十人、其餘各組均十一人、各組均取三人、第一組瑞典選手奈埃自始即以闊大之步伐領導前進、德國之布特巨、美國之克銀漢、芬蘭之泰羅里、匈牙利之依葛里、依次追隨、其餘各人亦緊隨不捨、三圈中未有變化、最後一圈均加緊腳步、拼力競爭、至最後四十公尺、克銀漢越過步起而與奈埃力戰、惟距離太近、終以一肩之差失敗、步起而僅落後半步、第二組競爭之形勢尤爲劇烈、前三圈相繼而進、亦未有變化、至最後一圈、原在人叢中之美國選手文斯基始飛步而進、躍居首席、英國之塞尼斯紐西蘭之拉甫勞克亦極力衝刺、抵終點中、幾成平線、難分高下、第三組加拿大黑人能衝刺較遲、落後平步、法國之李脫愛德華一路領先、至最後六十公尺時、義大利之貝克里、匈牙利之蔡貝平肩超出、英國之葛勒罕亦邁步超過、愛德華用盡全力、始爭得第三、我國選手賈連仁在前三圈中跑來有聲有色、毫不示弱、至最後三百公尺時、始稍稍力竭、落後約四十公尺、但尚有一選手在賈後八十公尺、第四組法國哥克斯原居第六、至最後二百公尺始奮力衝刺、勝五公尺、奪得第一、德國夏堡原居首位、結果退爲第三、

第一組　第一名　奈埃（瑞典）　三分五四秒八
　　　　第二名　克銀漢（美）　三分五四秒八
　　　　第三名　布特巨（德）　三分五五秒
　　　　第四名　蒂特巨（芬）　三分五五秒六（以下落選）
　　　　第五名　伊格萊（匈）　三分五六秒
　　　　第六名　基奧加柯浦洛斯（希）　四分一秒四
第二組　第一名　文士基（美）　四分〇秒四
　　　　第二名　賽納斯（英）　四分〇秒六
　　　　第三名　拉夫洛克（紐西蘭）　四分〇秒六
　　　　第四名　來區南（法）　四分一秒（以下落選）
　　　　第五名　史柯爾茲（南菲）　四分二秒
　　　　第六名　中村（日）　四分四秒八
第三組　第一名　貝卡里（義）　三分五五秒六
　　　　第二名　蔡勃（匈）　三分五五秒六
　　　　第三名　愛德華（加）　三分五六秒二
　　　　第四名　格拉漢（英）　三分五六秒六（以下落選）
　　　　第五名　霍賽克（捷）　三分五九秒四
　　　　第六名　格來蒂納（法）　三分五九秒六
第四組　第一名　哥克斯（法）　三分五四秒
　　　　第二名　聖羅馬尼（美）　三分五五秒
　　　　第三名　史考姆裴格（德）　三分五五秒二
　　　　第四名　莫斯台特（比）　三分五五秒六（以下落選）
　　　　第五名　哈蒂卡（芬）　三分五九秒
　　　　第六名　愛巨裝傑（奧）　三分五九秒二

足球賽被英淘汰

大會足球賽、採淘汰制、第一戰我國首遇足球鼻祖英國隊、眞是一件不幸的事情、記者在上次發的通訊裏、曾經說我國球隊集全國第一流好手、稱霸遠東數十年、技術決不下於任何國家的強隊、但體力不如人、推測上半時不致示弱、下半時必定失敗、結果果不出所料、

歐洲各國對我們球隊的實力好像知道得很詳細、前天一家報紙預測中英足球賽、上半時各無紀錄、下半時英國可勝兩球、眞是給他猜個正着、英國隊在戰前對我國一點不敢輕視、他們的教練、並且還躭心會被我國淘汰、英皇爲鼓勵他們的選手、發來一個電報、叫他們努力奮鬥、保持國技的榮譽、中英足球大戰被人重視、於此可見一斑、

大會足球賽規定祇有複賽同決賽在大會會場舉行、中英足球賽、舉行的場地叫康姆森運動場、Commson Sportplatz、離大會場很遠、可是去觀戰的竟有一萬多人、比任何初賽觀衆都多、我國政府代表戴季陶、駐德大使程天放、都作特別席中的貴賓、由歐洲各國來的留學生、連同在德國的留學生五六百人、還組織一個啦啦隊助威、英國僑民觀戰的當然也不少、日本的隊員也全體出發作壁上觀、

綜觀這幕大戰、英國隊動作的迅速、確爲我隊所不如、體力相差尤遠、但是射門的技術、並不見高明、否則我們再多輸一兩球、亦爲意中之事、中國方面防衛的力量、較前鋒強得多、先說球門包家平、確是有功無罪、有兩三次險球都被他挽救、至於所失的兩球、都是在門前十碼至十五碼的距離、被射進去的、他就是長了三頭六臂、也無法可施、譚江柏李天生更是勞苦功高、如果不是靠他們一個銅頭、一個鐵腳、這幕戰事的結果、是不堪設想的、他們技術的老練、救球的英勇、博得全場不少的彩聲、就是坐在記者旁的幾位英國記者、也大爲讚賞不置、所失的兩球他們當然不能不多少負點責任、但是最好防禦、就是進攻、球老是爲我們區域裏盤旋、焉有不失之理、中衞徐亞輝陳鎭和仍然保持他們固有的本領、進攻退守、有條有理、黃美順的軀幹、使體力強壯的英國球員、都有點害怕、但是幹得太猛了一點、不知犯了多少規、被罰許多任意球、前鋒方面李惠堂受盛名之累、被敵人監視得十分嚴密、因之活動的機會很少、這就是進攻薄弱的原因之一、馮景祥活潑伶俐、混身是膽、所謂靜如處女、動如脫兔、可以當之無愧、孫錦順頭腳堅硬、動作老到、可是失之太慢、貽誤戎機不少、曹桂成葉北華無功可言、尤其是葉北華、簡直沒有一點好的表現、兩翼如此、要想建功立業、當然難如登天了、再就整個戰略言、我隊全用短傳、固然强敵當前、不能不謹慎從事、但是短傳太多了、使敵人得從容佈置防線、也是得不償失、再者傳球時的速度也不夠快、所以往往被敵人截去、不過就大體上說來、九十分鐘的血戰、我隊已充分發揮遠東霸主的威力、雖然輸了兩球、並不寒酸、

閑話少說、言歸正傳、下半五時念分、中英兩國球員排着雙行、由兩隊隊長拿着球走進球場、全場報以熱烈的歡呼、各佔一方、練習射門十分鐘後、裁判員召集兩隊隊長選定方向、李惠堂中得頭獎、檢定坐北向南、一聲警笛、雙方擺開下列陣線、

英國隊
裴帝特
福爾頓　喬埃
霍姆斯　希爾　加定納
芬區　艾特斯登　陶滋　凱爾　克勞福特

中國隊
包家平
譚江柏　李天生
陳鎭和　黃美順　徐亞輝
葉北華　孫錦順　李惠堂　馮景祥　曹桂成

▶上半時各無所獲

英國隊開球先攻、葉北華上前截得、傳於李惠堂、李率師挺進、兩三短傳、卒被英軍中衞阻住去路、交於前鋒、向我進迫、譚江柏從容救駕、化險爲夷、英軍再度進攻、凱爾舉足射門、包家平接得正着、踢出後又被喬埃截得、徐亞輝搶球性急、違犯軍規、四十碼處被罰任意球、徐返身保駕、將功折罪、英軍攻勢甚盛、兩三盤旋、又深入腹地、克勞福特舉足力射、譚江柏銅頭一頂、全場爲之喝彩、此後我軍兩度由右路出兵、均無功而返、反之敵軍向我進寇、亦極費心機、六分鐘時、譚江柏撞人犯規、三十碼處被罰任意球、陶滋舉足猛射、高飛出界、混戰迄至十二分鐘、李惠堂督師反攻、傳於葉北華、葉沿邊疾進、正擬將中時、霍姆斯死纏不捨、逼成角球、葉在左角主踢、角度甚佳、霍姆斯躍起頂出、徐亞輝舉足掃射、稍偏出界、敵軍再犯、李天生奮身救出後、又爲霍爾搶得、傳於陶滋、陶猛力射門、球出如矢、幸稍偏出界、險極險極、十七分時、馮景祥大耍花槍、闖過兩關、葉北華門前候駕、接球即射、但爲門將拍出、二十分時、我軍禁地又風波迭起、李天生陳鎭和兩度救駕、仍未脫險、艾特斯登舉足射門、直向右上角飛來、包家平躍起一托、球由樑柱上越過、方渡難關、前區開角球、仍未能得手、我前鋒線不甘屈服、二十五分鐘時、李中軍三度督率健兒進迫仇陣、但以防衞森嚴、不能深入、曹桂成曾一度射門、但爲敵軍守門接住、此後雙方混亂、均苦無出路、三十二分時、敵軍在中線附手球、惠堂踢出被截、三十四分時、葉北華帶球衝放疾進、直至底角一腳傳中、馮景祥迎頭未着、坐失良機、三十五分時、敵軍乘我後防空虛、如飛而進、包家平獨守空門、形勢危急、艾特斯登求勝心切、竟被偏出界、以球不失、僥天之倖、三十七分時、黃美順得球遠傳、李惠堂乘勢進迫、但球爲喬埃截得、一腳踢出、適中惠堂腹部、大傷原氣、停半分鐘、幸告痊愈、此後你來我往、各無建樹、上半時結束大家妙手空空、

▲失兩關終被淘汰

檸檬吃過、整軍再戰、我隊一反前態、改取攻勢、中衞線出陣助戰、聲勢極盛、四分鐘時、曹桂成得球、傳交孫錦順、孫盤旋兩關、回傳曹桂成、此時敵軍後防空虛、大可暢所欲爲、但曹桂成遲到一步、全盤希望、均成泡影、機會既失、敵騎又生猖獗、聲勢洶洶、揮戈進迫、所幸鋼頭鐵劍奮身抗拒、鋼門亦屢顯身手、得未遭暗算、然智者千慮、必有一失、十一分鐘時、敵軍捲土重來、陶滋偷過難關、於十碼處迎門怒掃、鋼門雖有三頭六臂、亦難挽此狂瀾、我軍雖失一球、氣勢並不稍衰、前鋒線力圖振作、蠡師北指、然總以失之毫厘、謬以千里、十九分時、環叩敵門、錦順不幸犯規、雖然砲破網、亦祇能贏得球迷同聲嘆息、曹桂成邊陲起義、開弓放箭但遠走高飛、未中要害、兩分鐘後、敵騎又如餓虎撲食、排山倒海而來、李譚還救不及、艾特斯登門前揮動鐵腿、鋼門撲地挽救、心勞力拙、再失一城、大勢遂去、此後我軍雖屢謀反攻、然敵軍堅壁淸野、談何容易、鳴金收兵、〇比二我隊遂遭淘汰、

茲將足球第一週比賽結果列之如次、

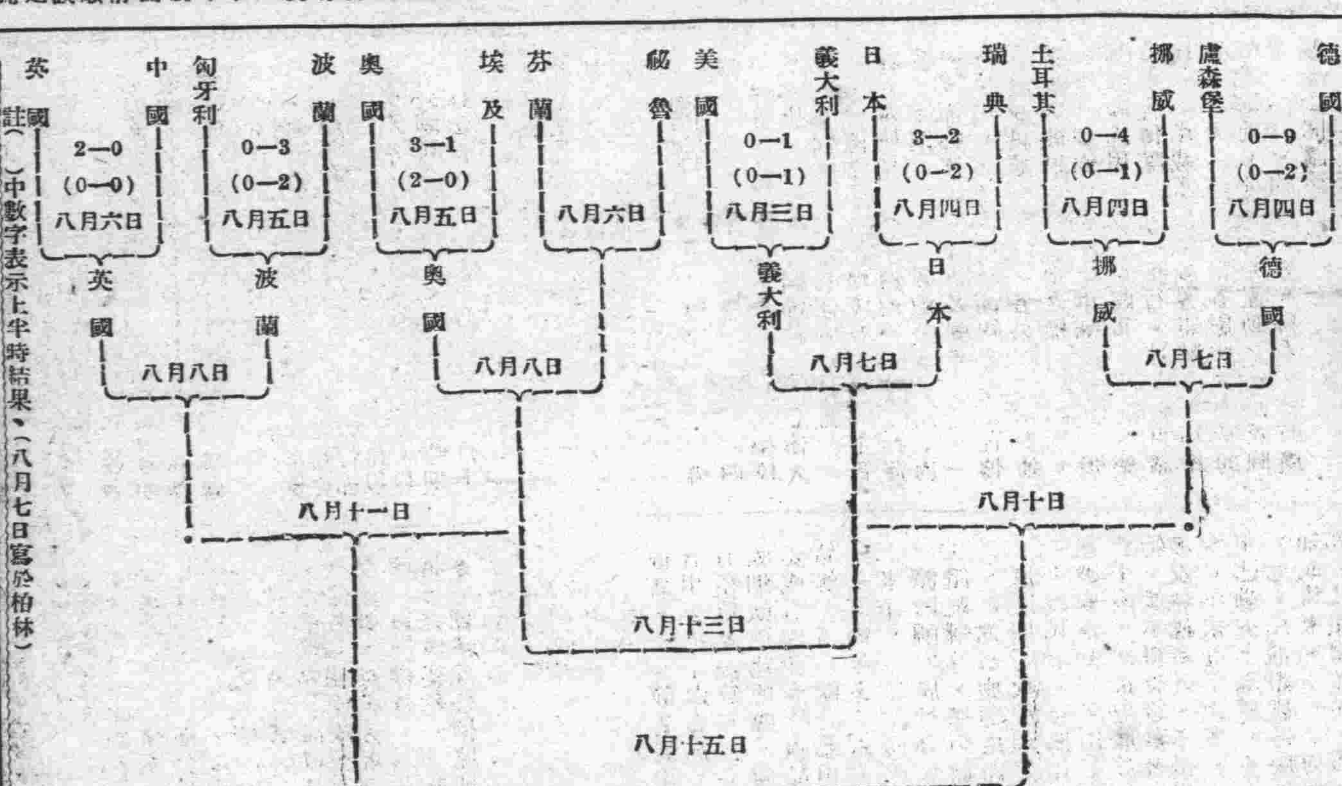

註（ ）中數字表示上半時結果、（八月七日寫於柏林）

最近三年度贛省教育經費之支配

最近三年度江西省教育經費之支配情形、茲調查統計於下、

類別	農學究	專科學校	中學	職業	師範	留學	社教	省小	補助津貼獎助	附屬機關	教育雜費	機關修建	總計
二十二年度經費數	七〇〇〇〇	二一二七三二	四六八九七一	二三五四三一	二七八五五八	一四二七二七	九四三〇〇	三五八八二二	一〇六四四〇	四七一三六	三三四〇〇	九四四六七	二一四二九八四
二十三年度經費數	一五〇〇〇〇	一四八八三〇	四三五九〇七	二〇〇一〇八	二七八八六八	一四二七二七	一〇三八六〇	三六四二五〇	一〇六三四〇	五〇三七六	四五〇六〇	七五七七四	二一〇二一〇〇
二十四年度經費數	一五〇〇〇〇	一六五八三〇	四〇八二三四	二一八二九二	三〇九六四五	一一八二九〇	一二三五六二	三七二五〇六	一〇〇〇〇〇	一〇〇三二	四六八五一	七八七六七	二一〇二〇〇〇

二十三年全國高教設備狀況

教部近頃統計二十三年度全國專科以上學校一般設備狀況、茲摘要採錄於下、

㊀教具校具之價值、（甲）教具方面儀器值六六六五五六〇元、標本七一三二九八元、模型二八〇一〇二元、機器三一四二〇九九元、實驗用品一〇七三六九六元、運動器械一四六八八一元、樂器一四九〇六〇元、其他二三五四八八元、教具合計一五二五三一七九九元、（乙）校具方面木器值二一二四九七二元、竹器三四〇六一元、鐵器三八四五七八元、銅器四六三八〇元、陶器五五八七七元、玻璃器九八一六元、其他二七八五〇五元、校具合計四二五六二三元、以上教具校具總計值一九五〇九四三二二元、教具佔百分之七十六點八七、校具佔百分之二十三點一三、

㊁各類圖書冊數　總類一一七五六四冊、哲學二七二七九五冊、宗教九一〇六二冊、社會科學五五一一二六冊、語言一〇一三〇冊、自然科學二三七六九五冊、應用科學二二五三七八冊、美術一〇七一一六冊、文學六一七七四一冊、史地五四三一二一冊、總計四八七六九六四冊、

㊂新添設備價值　建築修繕二六〇一六四六元、衞生設備一七八〇〇八元、圖書九四一二〇八元、儀器標本模型機器一七〇四一九九元、校具雜項設備八五五二〇二元、總計六六三三〇五四元、

小學教師肺部檢查 昨日開始實行

中國防癆協會爲防範兒童肺結核之蔓延起見、特先就本市小學教師、加以X光肺部檢查、已於昨日起開始實行、每人收手續費一元、檢查處至林蔭路衞生事務所、時間星期一二四五上午九時至十時半云、

浙大增設史地學系

▲聘張其昀爲主任

國立浙江大學文理學院本設有數系、外國語文系（英文組）、教育系、化、生物學系、本年度該校鑒於歷史地理、在民族復興上居重要地位、而浙省先賢、對史學源遠流長、尤多光耀、爰經校務會議決定、添設史地學系、延聘張其昀氏爲主任、張氏任中央大學教授前後十年、中央政治學校教授及資源委員會專門、並被選爲中央研究院評議員、學問淵博、著述宏富、近年又編地理學報、國風刊物、頗多貢獻、又該系所聘教授如朱庭祜氏曾任兩廣地質調查所所長、安徽建設廳廳長、貴州省政府委員、擔任自然地理、景昌極氏曾任東北四川中央各大學教授、擔任學術史、又顧穀宜、蘇毓棻、費鞏諸氏、在浙大擔任史地、現仍兼聘、兼任教授陳訓慈氏、現任浙江省立圖書館館長、擔任近世史、又聞該系內分歷史地理兩組、課與專精雙方兼重、預料該系當在中國學界樹一新幟、

絲廠工人識字學校 昨聯合舉行開學禮

▼全市約共設四百班七日上課

本市各絲廠辦理勞工識字學校、自經社會局規定辦法、由各廠分別積極進行、籌備以來、業已就緒、昨日下午五時、全市各絲廠勞工識字學校在北山西路絲廠業同業公會、聯合舉行開學典禮、到二、四、六區繅絲業工會代表詹維雄、楊樹堤、瞿乂先、同業公會徐佩雄等、暨各廠經理工人代表三百餘人、社會局勞工股主任王剛出席指導、由張佩紳主席、此次絲廠業舉辦勞工識字學校、計全市四十八家絲廠、工人共約二萬名、以每五十人一班論、共須設四百班、各校均定九月七日上課、現各校教員、除就已向社會局登記合格之勞工識字學校教員、聘用外尚感不敷支配、但連日願任勞工識字學校教員、而向社會局申請登記者、極爲踴躍、預料在開學前、當可聘請足額、

本市兒童幸福會 昨開常會 推進會務

▲改進並擴充託兒所
▲爲今後第一步工作

本市兒童幸福委員會、係主辦全市兒童福利事業之永久機關、由市府各局、遴聘熱心兒童福利事業者、及教育衞生專家共同組織、會長爲吳市長、成立迄今、已歷多年、全市兒童事業、均由該會提倡建設、即國定兒童年之成立亦爲該會有先倡導之結果、茲以兒童年業已結束、今後全市兒童事業、仍須由該會負責主持、爰於昨日上午十時假座市教育局舉行第二十次常會、出席者計有教育局社會局長潘公展、衞生局長李廷安、市政府代表李科長、暨該會常務委員陳鶴琴、胡叔異、陳鐵生、列席教育局宓科長、幹事錢兆公、所長尤濟華等、主席潘局長、首由主席報告該會過去工作情形、及未來應有之努力、希望各委員在兒童年結束之後、仍本初衷、積極進行、次由各附屬機關報告設施概況、最後講決今後工作目標、以改進並擴充托兒所爲第一步工作、以適應現社會急切之需要、所有經費計劃及各項實施辦法、均經詳細討論、一俟整理完畢、即可從事實施云、

大夏大學增設電影學程

▲聘請專家多人任講師

大夏大學教育學院社會教育系、對於電化教育、素極重視、茲爲造就電影教育實施人才、以應社會需要計、本學期起特增設電影教育概論、劇本作法、導演術、美術裝置（佈景）、電影發達史、電影教育行政等學程、並經聘定專家洪深、羅剛、徐公美、姚蘇鳳、孫瑜、戴策、蔡楚生、劉吶鷗諸人担任講師、（其他尚在徵聘中）該系除自備大批圖書及機械供學生參考實習外、更得中央電影各機關及本市各影片公司之贊助、特許該系之學生前往參觀實習、故本學期投考該系之學生、甚爲踴躍云、

慈航職中聘姚壽康爲副校長

本市赫德路康腦脫路口慈航職業中學、爲中委于右任、褚民誼、童行白、楊衞玉、潘仰堯、王學權等所創辦、自秋季招生以來、報名投考者、已達數百人、該校爲謀校務之發展計、添聘姚壽康爲副校長、姚君爲國立交通大學工學士、歷任國民政府電務處長等要職、襄助王校長學權辦理校務、當有積極之進展、聞該校已定本月一日開學、七日起正式上課、各級尚有餘額、有志者從速報名入學云、

正蒙補習學校十日開學

青年教育家曾儒琛先生等、因鑒於浦東高橋地方一般商店職員生徒、年長失學、爰特籌備正蒙補習夜校、利用晚間業餘時間、爲若輩補習國算等主要功課、學費免收、僅收講義費五角、校址暫借高橋私立農東小學、聞現正着手籌備一切、定九月十日開課云、

王克敏昨乘輪北上
日武官喜多等二十餘人歡送
臨行談過濟訪韓就職否未定
經濟提攜一時猶無具體辦法

新任冀察政務委員會經濟委員會主席王克敏、自上次一度北上、旋即返滬、迄今匝月、遲未就任、茲王氏業於昨午十一時、偕夫人與公子等、乘大連汽船會社奉天丸離滬、

▲再度北上 先行赴青、會晤全國經濟委員會常會兼中國經濟委員會常委宋子文、商談後赴濟過津晉平、王氏行前、在寓接見中日貿易協會會長金城銀行總經理周作民、南京中國銀行行長吳震修等銀行界多人、晤談甚久、十時半許、至楊樹浦黃浦碼頭登輪、當時赴輪次歡送者、除前內政部次長許修直、及樊光、趙叔雍等親友外、尚有日本駐華大使館陸軍武官喜多、新任駐津日總領堀內、駐滬武官宇都宮、三井洋行大班山本等、共念餘人、王氏臨行、於輪次向記者、

▲發表談話 謂、本人此次北上、過濟時尚擬訪韓主席（復榘）一談、然後分赴平津、此去是否即行就職、俟抵平津後、再斟酌情形決定、約一月後、仍須南旋、關於華北中日經濟提攜問題、一時猶無具體辦法、前日會晤日大使川越、渠僅告余以上次北上會晤宋氏（哲元）及田代（華北日駐屯軍司令）等洽談經過、未有意見提出、余亦未表示意見、前日訪晤孔財長亦未多談、黃膺白先生患病、在醫院療養、余僅日前通一電話、未曾往訪、傳渠將赴日、諒屬不確云云、王氏雖謂就職與否、尚待決定、但據記者探悉王氏愚園路和村寓所、業已退租、此去似必將就職、

旅俄華僑四百人 被逐昨返國
已多因饑離不能自立 山東同鄉將資遣回籍

年來我國僑胞、旅居日俄各國、每多受有不平等待遇、被其驅逐回國、昨悉一般旅居俄境伯力及海參崴等地僑胞、計有數萬人以上、常均處於勞工階級、其有小本經商或佃農者、殊不多覯、而此項僑胞、則尤以魯籍居多、乃以該地農工百業、現均定律收回、由該國人民自己工作生理、故對於我國僑胞、均一律驅逐回國、昨下午俄輪北方號抵滬時、當有此項被逐返國之僑胞四百人登岸、據云、在該處登輪時、所携少許川用、悉被檢查勒索以去、故各人登岸後、每多以饑離不能自立者、幸由山東旅滬同鄉會、派員滿場照料、日內當設法資遣回籍云、

時人行蹤

▲張公權 鐵道部長兼中央銀行副總裁張公權氏、日昨由杭來滬、會晤陳光甫李馥蓀唐壽民等商洽粵漢鐵路借欵事後、昨晚乘十一時夜快車返京、處理部務、

▲陶百川 上海特別市黨部執行委員陶百川氏、去年辭去淞滬警備司令部軍法處處長兼職、赴美入哈佛大學研究院專攻政治學、今年暑假復由美赴歐、預定在歐考察各國各種實際狀況後、即入英國倫敦大學繼續研究、惟茲自市黨部方面得來消息、聞陶氏以市黨部迭電催其回國襄辦各事、而其國內友人亦紛紛函電盼其速回、故已決定於考察畢後、乘法船回國、聞該船在本月二十一日左右可以抵滬、

▲英武官 英國駐華大使館航空武官韋洛克、於今晨七時乘歐亞航空公司機離滬飛漢、有所公幹、稍留即行返滬、韋氏業已奉調、俟新任克爾白抵滬接事後、啓程回國、

外部聘楊蔭溥 任國聯經濟專員
▲楊氏昨晉京與部接洽

據金融界傳出消息、久任浙江興業銀行要職之楊蔭溥氏、已由外交部向非正式接洽、聘赴日內瓦任國聯辦事處經濟專員、此項任務、仍偏重研究、與楊氏極爲相宜、倘無其他困難、楊氏當有接受可能、記者得此消息後、當即赴浙江興業銀行擬面詢究竟、至則據行中人云、楊氏已於昨晚晉京、想係爲此事專程赴外部接洽、並聞與楊氏接近者言、楊氏出任國聯經濟專員、頗有可能、至浙江興業銀行方面、即不能聽其完全脫離、至少當可給予長假、故大致可無問題、

西班牙駐滬總領 向現政府辭職
▲響應革命仍繼續留滬

日前西班牙駐滬副領事額拉柯錫、曾發表反對該國駐外交官員、退職傾向叛黨之舉、乃昨日外報忽載「西班牙駐滬總領事費迪樂、亦已向現政府提出辭職、其理由爲現政府爲共黨所盤據、渠若仍繼續留職、不啻不忠於西班牙、渠並表示深信革命軍不久可蕩平瑪德里、更謂此次戰爭、爲西班牙之生死關頭、余不忍坐視西班牙在共產黨徒之手、致遭毀滅云云、新聲社記者昨轉向西領署探詢究竟、經予證實、據其祕書魏聖收語、費氏確已辭職、惟本人及副領事額拉柯錫氏、則不辭職、照常辦公、現費氏仍寓於霞飛路領署內、繼續留滬、不準備離華、

市商會 注意國代選舉事
召集各業公會常委 分批談話交換意見

上海市商會對於國民大會代表選舉、甚爲注意、前經召集所屬各公會常務委員、說明意義、解釋手續、已誌前報、茲聞該會前又分發通告如下、㈠通告全市各公會常務委員、定於本月三日分批於上午十時下午二時及四時召集談話會、交換意見、㈡通告各公會轉知全體會員商店代表、於本月三日上午十時至下午四時、在市商會補行公民宣誓登記、事關公民資格、萬勿自誤、㈢分發選舉法摘要、應由公會即速印送全體委員及會員

海員工會推選 國大代表候選人

中華海員工會應有國民大會代表二人、規定由上海選出一人、廣東選出一人、現上海方面代表一人、已由該工會遵照法定手續、推選代表候選人三名、當選者爲彭伯威王寄一馬伯麟三人、業經造具各人履歷、函送國民大會上海市代表選舉事務所查照、

深川渡邊屍灰 昨由蓉飛運抵滬
瀨戶在漢入醫院診治 田中來滬入醫院診治

在八月廿四日成都事件中殞命之日記者深川渡邊兩屍體、在蓉火葬後、已於昨晨八時由上海每日新聞社長深町、大阪每日新聞上海分局長田知、携同由蓉裝載中國航空公司之成都號郵機運滬、於昨日下午五時念分抵達龍華飛機場、本埠日軍政商等各界均派有代表到機場迎接、市政府專員王長春市公安局閘北分局長梁扶初等、及保安隊市公安局警士、亦到場四週戒備、同時自護記橋至龍華飛機場、沿途密布武裝崗警、以資保護、市公安局並發臨時入場證、阻止閒人入場、屍灰裝成兩匣、外以白布包紮、由日僑代表四人、登機携下、再由屍屬抱登汽車、送至日本人俱樂部、舉行告別式後、再各送至屍屬家中、至於在蓉受傷之田中瀨戶兩人、亦於昨日同機東下、瀨戶過漢即下機、入漢口同仁醫院診治、田中返滬後、即入福民醫院療養云、

今年七個月 口腹消耗奇驚
魚翅海參進口百餘萬 輸入國別日本佔首位

本年七個月之魚翅海參進口數值、昨經大通社記者向國際貿易局查悉、共達一百〇四萬二千五百一十六元、口腹消耗、不可謂非鉅大數字也、茲錄於次、

▲魚翅 本年七個月、全國魚翅之輸入數值、爲一九四、〇三八金單位、折合國幣爲四十三萬七千三百十六元、較上年同期之三十一萬九千四百五十九元、增達十一萬七千八百五十七元、輸入之國別及數值如下、日本一一四、三八四金單位、英屬印度三二、三九八金單位、新加坡等處一九、七〇七金單位、香港六、六一〇金單位、暹羅二、八五七金單位、亞丁丕林等處一、五一七金單位、其他各國一六、五六五金單位、

▲海參 本年七個月全國海參之輸入數值、爲二六七、七四六金單位、折合國幣爲六十萬五千二百十五元、輸入之國別及數字如下、日本一二九、四二一金單位、新加坡等處五〇、五〇二金單位、和屬印度二八、三一一金單位、香港一三、一四〇金單位、菲列濱五、三〇一金單位、埃及四、〇四一金單位、暹羅二、九四三金單位、澳洲一、八〇一金單位、亞丁丕林等處一、〇九二金單位、其他各國三一、四七三金單位云、

本市各公私機關 繼續進行公民宣誓
完成手續者已逾卅萬人
農工商會員明日補宣誓

本市辦理公民宣誓登記、自上月十四日開始、由市區各機關公務員先行辦理、而農工商職業團體會員、以及各區市民四省寄居人民、俱已舉行一過、且必補行一次、以期週密、故除各區市民、因人數過衆、尚未有宣誓者、尚難統計外、業已完成宣誓登記手續者計逾三十萬人、茲悉本市各國營部轄或企業機關、以所屬職員工役、依例將來大多參加區域選舉、應先向各區就近履行公民登記宣誓、但各該機關以業務關係、或附屬機關分散各處、深恐職工不便同時一體參加、致失機會、殊爲可惜、不如自先編配日期地點、商准選舉事務所、單獨舉行、較爲嚴密便利、現有第一特區法院、高二分院等先後函商國選事務所、於本機關單獨定期辦理宣誓、事務所亦表同意、故日來各公私機關陸續個別舉行者、爲數甚夥、探悉如下、

▲已舉行者 第一特區法院、高二分院、第二特區法院、審計處、法醫研究所、財政部稅務署、商務印書館、眞如國際電台、中央銀行等、約共七千餘人、

▲將舉行者 九月三四兩日、有江南造船所、及上海水泥公司等四廠、四日有永安紡織公司第三廠、五日有上海煉鋼廠、及淞滬警備司令部、又四七兩日兩路管理局亦分在市商會南北站、及上海吳淞兩扶小學舉行職工公民宣誓登記、國選事務所均已派定人員屆時分往監誓、

▲農工商會 又全市各區農會會員（包括漁會）工會會員、及各同業公會會員、定明日（三日）在市農會總工會市商會分別補行公民宣誓登記、國選事務所已派定林美衍陸京士駱淸華屆時分往監誓、凡前次遇未登記宣誓者、應乘最後機會趕往履行云、

財實兩部商定 暫不禁小麥出口
積極籌設糧食運銷總局

雜糧麵粉業領袖顧馨一氏、日前爲中央信託局委辦糧食事宜、晉京向財政部有所接洽、業已公畢、於昨晨七時由京返滬、

▲暫不禁止 我國今年產麥區域豐收、據稱麥收進所之估計、爲四萬萬九千五百萬担、日商三井等洋行、以我國小麥豐收、且價格較澳國洋麥爲低、乃鉅量收買、運日供麵粉廠製粉之用、上海麵粉業同業公會電請政府速禁止小麥出口、同時上海雜糧業同業公會、電請政府以小麥豐收、速設法救濟、自經財實兩部考慮後、現爲目前國內麥價、亦無高漲之虞、且今年農事豐收、各省迭請救濟爲免麥賤傷農、所以暫無禁止小麥出口之必要、今麵粉業公會已奉財政部批示究、

▲籌組總局 關於籌備組織糧食運銷總局事宜、自經實業部移交財政部主辦後、即由部飭中央信託局辦理、今實業部長吳鼎昌、鑒於全國米麥豐收爲救濟農村起見、亟宜設立糧食運銷總局、主辦調劑全國糧食事宜、曾與雜糧業領袖顧馨一洽商、認爲確有迅予設立之必要、聞現正由財實兩部會商積極進行、其宗旨爲將產米區域之米運至缺米區域、酌盈補虛、俾全國糧食平勻云云

中國植物油料廠 十月中開工
總經理張嘉鑄談話

實業部聯合浙皖鄂湘川贛等省政府及各省商民創辦中國植物油料廠、於上月十五日在牯嶺舉行創立會、推選吳鼎昌等十五人爲董事、劉蔭茀等六人爲監察、繼召開首次董監會議、推定吳鼎昌爲董事長、周詒春爲副董事長、余籍傳楊季謙爲常務董事、吳國楨爲常務監察、並由董事會聘張嘉鑄爲總經理、林天驥爲副經理、更議決先設上海漢口常德長沙重慶萬縣等六廠、並推吳錦銓賀闓胡安愷劉瑚等分任各廠長、散會後、即分頭進行設廠事宜、張總經理則於日前返滬、據語中央記者、此次在牯嶺會議、各省代表踴躍參加、意見甚爲融洽、對事業之進行頗爲順利、該廠總辦事處設於漢口、定本月十五日成立、本人將前往主持、先設廠六處、亦推定廠長、分頭籌備、漢口上海等處原設有油廠接洽收買經營、餘處則自行建屋、以便陸續成立開工、桐油上市在十一月初、本年因油價較好、農家或提早採榨、故上海漢口等廠、儘速於十月中開工、

▲上海市第一期女警、於昨日上午九時、在市公安局警士教練所、舉行開學典禮、同時在該所又舉行第三十四期學警畢業禮、圖示▲全體女警

▲女警特攝、左爲女警教官安占江、右爲女學警湯鏵（國際社）

市立博物館 定十月一日開幕
館長胡肇椿着手佈置 廣徵各方博物俾陳列

市立博物館現經籌備就緒、頃正由館長胡肇椿、督同各部主任着手佈置、記者今晨前往視察、內部正在配佈光線之油漆、在二十日前、可以佈置就緒、十月一日準期開幕、該館完成後、將爲我國最新式完備之博物館、對於普及民衆智識、領導欣賞、高深研究兼趣諸點、已由該館深切研究、據悉該館因地居上海市、且爲國際觀聽所繫之故、決偏重於上海方面史乘之發掘與整理、供各方研究、如古時上海地方人情風俗、與現今宗教經濟社會之比較等、均有詳細之考證、現該館已得立法委員何遂五、寄存古物七千件、丁福保贈清古城全套、又中央研究院院長蔡元培等、贈零星博物甚多、開幕後收門票一角、兒童減半、學術團體有證明文件者免費、

本市普試開始報名
考試種類共分六種 報名處設市教育局

市教育局舉辦本市普通考試、已於昨日起開始報名、此次考試種類計分普通行政人員、財務行政人員、教育行政人員、建設人員、警察行政人員、衛生行政人員等六種、本月三十日截止報名、十一月一日開始考試、其應考資格、㈠公立或立案私立中等以上學校畢業、得有證書者、或㈡有中等以上學校畢業之同等學力經檢定考試及格者、報名手續、㈠填寫報名履歷書、㈡呈繳應考資格證明書及最近四寸半身相片三張、㈢覓具保證人之保證書、㈣繳納報名費一元、保證人應以現任委任以上之公務員、現任中央黨部省黨部特別市黨部、海外總支部助理幹事以上之黨務工作人員、或現任中等以上學校校長或教員或小學校長一人爲之、但辦理考試人員不得爲保證人、各類考試除建設人員及衛生行政人員分兩試外、其餘均分一試、其計分方法、三試者第一試第二試各占百分之四十、第三試占百分之二十、兩試者、第一試占百分之七十、第二試占百分之三十、

駐滬美海軍陸戰隊 三百名昨奉調回國

美國駐滬海軍第四陸戰隊士兵三百名、駐防期滿、奉調回國、自新防之新兵三百三十三名於上月二十三日抵滬後、該調防之三百名士兵、昨晨乘該國運輸艦「漢得森」號啓程離滬回國、

中航巨型機前日起 恢復在九江降落
滬粵線昨日增加班次

中國航空公司、道格拉斯巨型機、於昨日起、恢復在潯降落、渝筑綫即日復航、滬粵綫今日起、增加班次、茲分誌如下、

❋巨型機昨❋ ❋在潯降落❋ 該公司九江站、前因機場關係、至道格拉斯巨型機、暫停在該站降落、乃者該機場、自經公司派工趕加修築後、茲已竣工、故道格拉斯機已於昨日起、開始恢復、在該站降落、京潯之臨時班即停航、

❋安利生返❋ ❋渝筑復航❋ 重慶至貴陽段航空、亦因貴陽機場、須加修築、故暫行停航、現該公司爲便利黔省交通起見、特將該處機場、大加擴充、頃據該公司營業組黃主任語記者云、公司總機師安利生氏、已於昨日飛筑、察看修築機場工程、定今日返滬、如該機場已竣工、則渝筑段航空即行恢復云、

❋在京陷泥❋ ❋機昨飛滬❋ 又該公司昨日由滬飛平之道格拉斯機、過京時、因京市機場被雨水所浸、泥土鬆滑、至將機輪陷入土中、除當時另行派機換載郵件乘客照常飛平外、該機已於昨日下午、設法飛滬、未受損壞、

❋滬粵加班❋ ❋今晨實行❋ 滬粵線因客運郵件同時增加、公司方面爲便利交通起見、特於每星期增加北上南下各一班、定二四六南下、三五日北上、今日應行開學之南下機、因天氣關係、延至上午七時、始由龍華飛出、較預定時間誤點半小時云、

記者公會會員百五十餘人 昨爲國選發表宣言
望公會執委尊重公意及摒除私見 愼重推選代表毋負多數會員屬望

本市記者公會會員、以此次選舉國民大會代表、關係重大、務必選賢與能、愼重從事、昨有會員一百五十餘人、聯名發表宣言如下、「此次國民大會通過憲法、奠定國基、關係至爲重要、出席代表必須選賢與能、方克膺此重任、同人等敢掬眞誠、發爲宣言、希望本市記者公會負責推選之執行委員會、尊重公意、摒除私見、愼惟名器不可假人之訓、就新聞界中之道德學問、爲社會所欽佩、事業歷史、執本業之重心者爲候選人、毋負大多數會員之屬望、是所切盼、上海市新聞記者公會會員丁丁、方式舟、方菊影、王人路、王文彬、王道勛、王希濂、王晉琦、王啓煦、石征鴻、石招太、丘瓊蓀、伍持公、江紅蕉、朱伏波、朱亞傑、朱鴻柏、朱永康、朱超然、朱志鳴、朱圭林、朱翔新、朱銘新、朱義農、阮靜如、汪若其、汪瑞華、沈頌芳、沈聽莆、沈鑌潮、沈吉蒼、李子寬、李浩然、李祖唐、吳中一、吳公退、吳公漢、吳東、吳德明、吳承達、倪小宋、武廷琛、芮信容、邱福韋、金華亭、邵朗秋、邵楚書、周心淸、周因心、周冀成、周瘦鵑、施融若、姚庭椿、胡一臧、胡仲持、胡卓人、胡惠生、胡叔異、胡樸安、侯選青、倪灝深、祝慕雪、馬直山、馬崇金、馬蔭良、孫恩霖、孫潤身、孫道勝、孫鳳鼓、孫夢花、徐心芹、徐天放、徐述祖、徐明痕、韋先梅、韋繩治、袁倫仁、袁業裕、袁綜、曹文漪、梅隱广、郭步陶、許心一、許申、許承緒、陸思紅、陸詒、陸錫楨、陸爾強、張文培、張志韓、張祖南、張康甫、張一蘋、張季平、張良元、張葆奎、張嘯山、陳子嘉、陳東白、陳述會、陳達哉、陳萬里、陳積勛、陳德輿、項遠村、游士瑋、惲逸羣、舒宗僑、程元齋、程玉西、程耕農、黃堯、黃靜庵、黃祖貽、黃寄萍、彭述信、馮都良、馮子良、馮驥樑、董文中、鄭仁潤、楊宗凱、葉如音、葉長烈、葉良謨、翟怡承、裴順元、管久安、管際安、劉祖澄、潘競民、潘樂山、褚保衡、蔡愼夫、鄒思潛、鄭梅安、蔣宗羲、蔣槐青、蔣劍侯、錢華、錢滄碩、錢賓功、濮九峯、戴召伯、戴再士、戴志超、瞿紹伊、瞿彭年、嚴獨鶴、嚴諤聲、顧增衍、顧執中、龔德彝等一百五十四人同啓、（按本會會員名冊計二百五十人、除離職與失會員資格及死亡者外、實數爲二百四十三人以上名單以姓氏筆劃多少爲先後、）

銀行界研究 所得稅存款所得徵收辦法
鄂商界有意見三點函全國商會

財政部開徵所得稅其所得稅暫行條例及施行細則、業經立法院通過、定於十月一日開辦第一類營利事業所得、第二類薪給報酬所得、及第三類證券存欵所得等三種、其徵收辦法、正在擬訂、關於第三類存欵所得、係指各項儲蓄利息收益、其稅率爲千分之五十、於一個月內、由扣繳所得稅者、或自繳所得稅者、於付給或領取利息後、報告於主管徵收機關、茲據銀行界消息、是項稅收、將由銀行代爲扣除彙解、但以存欵數額大小不一、存儲期限、亦定活不同、計算頗爲繁瑣、現正由各銀行簽具意見、提交銀行學會詳加研究後、再擬定辦法、提請銀行公會商討決定、將來實行後、各銀行將指派一部分人員、專辦理此事云、

本市全國商會聯合會、昨接湖北全省商會聯合會鄂字第二七九號快郵代電云、全國商會聯合會各省全省商會聯合會各市商會均鑒、本日上國民政府行政院立法院財政部實業部代電一件、文曰、頃接浙江全省商會聯合會文代電、對於政府舉辦所得稅、認爲在此民力不堪負担之時、各省苛雜稅捐、未能免除淨盡、尚未具備施行所得稅條件、恐以良稅產生惡果、並就所得稅本身提出修正三點、㈠第一類起徵額當在資本五千元、㈡第二類薪給所得、應納以月入在百元以上者、㈢第三類關於公債利息所得、當完全免納、存欵生息、所得亦應減輕、其言皆能就現實經濟情況着想、屬會極表贊同、而屬會對於重徵之所得稅、尤不能已於言者、查第一類甲項之公司商號行棧工廠等、既於結有贏餘時徵稅一次矣、迨此項贏餘分給與各股東、又須按照第三類之股票徵稅一項、則一利兩稅明明重複、如不取銷一方、則不免失之過苛、蓋所得稅與營業稅性質不同、營業者轉動一次、或有一次之利益、輾轉徵稅、尚有理由可言、而所得稅法第一類甲項之公司商號之所得與第三類股票之所得、同屬一個利益、當然不能雙方徵稅、其理由至爲明顯、屬會意見、第一類公司商號等既已直接徵稅、第三類之股票一項、應存刪除、庶免重徵、而昭公允、理合補充管見、備賜鑒核、准予併案施議、不勝盼禱之至等語、事關商會福利討論不厭求詳、相應電請俯賜覈核如荷贊同、即祈一致呼籲、促成政府採納、至紉公誼、湖北全省商會聯合會主席蘇汰餘叩、

三行暨中農 准同業領用暗記券

財政部幣制政策實行後、指定中央中國交通三銀行鈔票爲法幣、各商業銀行所發之鈔票、均歸發行準備管理委員會接管、並不准增發、同時特准中國農民銀行所發鈔票與三行法幣同樣行使、今各商業銀行凡發行鈔票者、均已遵照部令辦理、惟曾發鈔票之各銀行、均得以六成現金準備四成保證準備、向中中交三行暨中國農民銀行領用暗記券、

發行準備管委會 第九次檢查報告

發行準備管理委員會第九次檢查公告云、本會依照本會章程第七條之規定、於念五年八月三十日向中央中國交通三銀行檢查法幣準備、茲將檢查結果公告如下、（甲）中央銀行 發行總額三萬零五百九十五萬五千三百七十五元、準備金總額三萬零五百九十五萬五千三百七十五元、內計現金準備二萬零四百六十三萬七千二百七十五元、保證準備一萬零一百三十一萬八千一百元、（乙）中國銀行發行 總額三萬六千七百四十二萬五千八百九十五元九角二分、準備金總額三萬六千七百四十二萬五千八百九十五元九角二分、內計現金準備二萬二千八百三十三萬八千六百零七元四角九分、保證準備一萬三千九百零八萬七千二百八十八元四角三分、（丙）交通銀行發行總額二萬零六百四十七萬六千四百五十一元、準備金總額二萬零六百四十七萬六千四百五十一元、內計現金準備一萬四千六百零七萬七千八百二十一元、保證準備六千零三十九萬八千六百三十元、合計發行總額八萬七千九百八十五萬七千七百二十一元九角二分、準備金總額八萬七千九百八十五萬七千七百二十一元九角二分、內計現金準備五萬七千九百零五萬三千七百零三元四角九分、保證準備三萬零零八十萬零三千零十八元四角三分、查上列發行及準備金數額現金準備超過百分之六十、以上保證準備在百分之四十以下核與本會檢查規則相符、特此公告、

中行發行 兩種兌換券

中央銀行、昨日起發行英國華德路公司承印之五元及十元兌換券各一種、五元券正面爲綠色、十元券正面爲綠色、兩種券左首總理像、及中間行名與金額花紋、同爲黑色、右首爲總理像水印、五元券背面爲灰綠色、十元券背面爲深藍色、該行昨公告上項兌換券、與以前所發之五元及十元券、同樣行使云、

招商局 僱駁拖救建國輪
▲昨晚仍未出淺

國營招商局建國輪船、在通州附近青天礁江面擱淺、情形迭誌昨報、該局因所派之江華江順兩輪、於昨晨拖救、未生效力、復於昨午僱派會德豐公司舉勒生號大拖駁四艘及小工七十餘名、親行馳赴拖救、所有乘客先由江順輪載回、證悉舉勒生號等拖駁、於昨下午五時後抵達該處、進行駁卸拖救手續、但迄晚八時許、仍未見出淺、

亞林防疫臭水

「亞林臭水」、藥力最足、殺菌消毒、效力特强、和以清水、立呈乳白色、雖久擱無亦沉澱浮油等弊、此乃品質優良之明證、雜牌臭藥水、所含藥力不及標準、殺菌力量不足、是以毫無效用、亞林臭水牌子老、品質好、是大家都知道的、諸君購買臭藥水、請認明「亞林」二字、庶不致虛擲金錢。

五洲藥房發行

各藥房烟紙店百貨店五金店均有出售

提倡國貨 潘公展昨招待各界
到虞洽卿王曉籟等四五十人 發表大會宣言推定徵求隊長

本市市民提倡國貨會成立已久、深孚夙著、本年爲擴大組織、經該會執行委員會之議決、發起第三屆徵求會員大會、在吳市長潘局長領導之下、與該會總務處委員之努力、業已籌備就緒、昨晚該會總隊長潘公展局長、假座銀行俱樂部設筵歡宴該會各隊長及新聞界、到四五十人、席間由潘總隊長致詞、並發表大會宣言、組織大綱、及名單、詳情摘錄如下、

▲大會宣言　本會創立於民國九年、爲國貨生產界與國貨消費界、抵抗外來經濟侵略之唯一集團、其使命爲喚起全市市民愛用國貨之熱忱、促成國貨工廠生產合理之進展、十六年來呼號奔告、未敢有忘斯旨、國人對於國府、得有深切認識、國貨工廠得能適步前進者、本會不無萬一之貢獻、但稽近七十年來海關統計、入超累計達一百二十萬萬元之鉅、即民國念三年一年之入超、亦達五萬萬零三百萬元之多、此鉅額之入超、多數消耗於都市市民、可以斷言、則國人愛用國貨、心理亟待喚起、國貨工廠之亟待扶掖、本會工作之亟須加倍努力、自屬當務之急、屆茲本會第三屆徵求大會開始之際、歡迎國貨工廠團體參加合作、尤其歡迎個人踴躍加入、不論農工商學軍政、凡自認有提倡國貨熱忱者、均惠然歸我、以自立立人之精神、普遍提倡、以自覺覺人之主義、擴大徵求、互相領導、互相監督、務使上海市個個市民爲國貨前線之戰士、家家工廠爲國貨後方之陣營、則本會使命始告完成、

▲組織大綱　(組織)本會設名譽總隊長一人、名譽副總隊長十人至十五人、總隊長一、副總隊長四人、總參謀七人、大隊長三十人至四十人、每隊由大隊長自由組織之、(目的)總目的六千分、(每分一元)、每隊最低目的爲二百分、(會員)分工廠會員商號會員個人會員特種會員、(會費)工廠會員商號會員分二百元一百元五十元三種、個人會員分一百元十元一元三種、特種會員凡保技術人才熱心贊成本會事業或有特殊貢獻及出品者、經本會執委會通過、得免費入會、(權利)本會會員有享受證明出品呈請獎勵、豁免雜稅、參加國展、救濟寃屈、保障利益、調劑糾紛、解除困難、設計宣傳、介紹推銷、及發言建議、表決選舉被選舉等之權利、

▲職員一覽　名譽總隊長吳鐵城、名譽副總隊長王曉籟、杜月笙、吳開先、林康侯、俞佐廷、袁履登、蔣敬修、虞和德、蔡勁軍、戴耕莘、魏廷榮、楊嘯天、總隊長潘公展、副總隊長吳蘊初、鄔達人、胡西園、蔡聲白、總參謀王性堯、王介安、李大超、孫道勝、潘仰堯、薛篤弼、陳翊廷、隊長方液仙、方劍閣、任士剛、汪靜山、金有成、宓季方、胡杜庭、施稔村、姚德甫、洪孝先、袁鴻鈞、許也夫、許曉初、陳蝶廷、陳吉、陳光宗、張祖安、張文魁、張惠康、張慶發、郭順、項康元、華友才、薛福基、鄭泉生、李大超、孫道生、許維藝、楊蔚蔭、陳菊生、鄭海若、蔣鋼、勤業齋、康張立竹、總務處委員于寇輝、李慶祥、林谷雲、徐鍼若、許也夫、許雲輝、陳養生、董伯英、楊玉成、潘德奉、鄭海若、錢立鈞、

▲潘氏致詞　席間、計到潘總隊長公展、名譽副總隊長王曉籟、虞洽卿、杜月笙、林康侯、蔡勁軍、暨副總隊長吳蘊初、胡西園、蔡聲白、鄔達人、總參謀李大超、孫道勝暨各隊隊長新聞界來賓共九十餘人、由潘總隊長主席致詞、略謂諸位、鄙人代表上海市民國貨提倡會邀請諸君討論國貨製造運銷等問題、尚希加以指教、市民國貨聯合會創於民國九年、彼時正值五四運動與六三運動之後、各界因民衆運動之激昂、惕然自覺、知國家富強、首須提倡實業、故進而設立之一永久機關、以宣傳國貨、溯市共有五百萬人口、均負有提倡國貨之天責、十六年來、員實進行、頗收效果、茲爲謀擴充並促進各項事業起見、爰舉行第三屆徵求會員大會、俾全市以及全國人民、對於銷用三方面、均爲向國貨、該會即爲居間介紹之一機關、以諸君地位、尚從中提倡、則國貨前途、極有希望、並在名譽總隊長吳鐵城氏領導之下、本人敢與諸君共負責任努力進行云、

▲孫氏報告　繼由該會總參謀孫道勝起立報告組織大綱、詳上、並謂各隊隊長已超過預定大數、同時邀請新聞記者爲當然會員、並報告揭曉獎勵等辦法如次、揭曉、本會定九月五日開幕、並分左列三次爲揭曉期、第一次九月十五日、第二次九月念五日、第三次十月五日「總揭曉」、

▲虞氏演說　嗣由虞洽卿演說、略謂本人亦爲市民國貨會發起人之一、彼時國人均信仰外貨、現已改用國貨、現象頗佳、惟外貨有時改頭換面、冒充國貨、請予以注意、本人對國貨事業有二意見、(一)提倡國貨、首重製造機器及原料、現時祇有三成國貨、七成外貨、尙盼澈底努力、(二)實業爲強民富國之本、政府應扶助提倡、以謀發展、各廠家應抱再接再厲之精神、努力邁進云、

▲王林演說　市商會會長王曉籟演詞、略謂目前所最感切迫者、爲入超走私經濟不景氣失業等問題、解決之法、祇須提倡國貨、則一切問題均可解決矣、銀行公會祕書長林康侯詞、略謂本人從南洋考察、見各國均提倡己國國貨、不遺餘力、曾與僑胞入口商談及、均謂非不願經營國貨、實無利可圖、即其他歐美等國貨物、亦均無利可營也、日貨價格低廉、且事先經過調查工作、所出各貨、均市場所需者、我國目前祇能做到此步、並希望政府對運輸保護等方面、加以注意、市民國貨會從中宣傳、喚起全國上下注意、則收效必宏、再次由蔡勁軍胡西園等相繼演說、至九時許始盡歡而散、

氣候失爽 黃浦江高潮續發

本埠初秋天氣、頗形炎熱、惟近日則已轉涼、夏景已全移、惟氣候殊感不爽、陰翳之日爲多、昨晨復驟揚雨絲、浦江高潮續發、記者茲分誌如次、

▼氣候不暢　本埠初秋天氣、殊苦酷熱、中午溫度、輒升至九十六七度、迄最近始行轉涼、市上以入秋已深、故夏景全移、惟氣候不爽、陰霾日多、昨晨且降雨絲、居民因失調節、致病疾症極爲流行、

▼高潮續發　又據濬浦局預告、浦江於二日起、復有連續高潮、其所測時刻數量如下、二日晨前〇時四十分高潮數量、約十一英尺四寸五分、三日晨前一時十五分高潮數量、約十一英尺六寸五分、四日晨前一時五十三分高潮數量、約十英尺四寸五分、四日起始漸減縮、惟十二日起、預測又有高潮、數量尚較連日高潮爲鉅云、

絲廠商出口商 昨舉行聯席會議
▲通過生絲交易銀貨兩交辦法

上海浙江無錫三處絲廠業同業公會、暨於絲業向例收款辦法、係售給各洋行之生絲、須俟洋行裝輪出口後之翌日方能付款、無論何業、對洋行交易、或一次付清、惟絲業獨異、雖已有六十餘年之歷史、今爲減少危險性起見、經會議決變更收款辦法、實行銀貨兩交、在出口商公會各會洋行未表示同意以前、一律停止九月期貨後、出口商於昨日下午四時在香港路遂昌洋行約絲廠商開聯席會議、商解決辦法、到出口商公會會長富麥加利委員可倍說、瀛拉脫南、絲商代表上海沈驊臣、湯也欽、黃吉文、浙江朱靜安、無錫薛祖康、鄭海泉、程炳若、首由絲商代表沈驊臣陳述三處絲廠公會聯席會議決議案之理由後、繼即經過期間之討論、始告決定、(一)二十五總樣絲、歸貨主絲商所有、惟每色由絲商取一總樣絲、(二)准予變更收款辦法、即銀貨兩交、(原則)絲、凡絲商將貨售給洋行之後、將貨物交公量單檢驗證、交洋行之時、即由洋行付款、(三)絲商對應解之貨、每日至遲不得過月之二十五日、須直接送交檢驗局檢驗、至下午八時許始散、

今年八月 滬工人生活費指數
▲市社會局昨公布

上海市社會局昨公布本市工人生活費指數、略云、本局所編二十五年八月上海市工人生活費指數爲一〇五・七六、較上月高百分之〇・三〇、較去年同月高百分之九・二三、本月食物類內之米麵蔬菜及鮮魚等、價格繼續上漲、布疋煤炭等價格則見下降、總指數較上月略高、茲將各類指數列表比較如左、

類別	二十五年八月	二十五年七月	二十四年八月
食物	九八・七一	九七・九二	八七・八一
衣着	八八・六三	九二・四二	八九・四五
房租	一二六・七八	一二六・七八	一三〇・五五
燃料	一三四・九四	一三七・九五	一一九・五六
雜項	一三五・九二	一三四・〇八	一一五・九四
總指數	一〇五・七六	一〇五・四四	九六・八二
國幣購買力	九四・五五	九四・八四	一〇三・二八

煤業大王謝蘅牕 被控欠款成立和解
限三個月內償清存款

南京路裕昌煤號主人謝蘅牕、素有煤業大王之稱、前委託怡昌泰營造廠建築福煦路康樂邨房屋、欠建築費一萬五千四百九十六元五角、因無力付清、於民國二十二年十二月間、由謝向怡昌泰營造廠主童濱渭婉商、將該欠款改爲存款、立摺交童收執、訂期一年、利息六厘、至民國二十三年十二月五日到期、謝仍未履約付款、屢索不得、童近延律師周舜具狀第二特院民庭、控謝蘅牕不理欠款、請求判令償還本息一萬六千六百十二元二角五分、該院准狀、業由李良推事一度開庭傳訊、被告委李國珍律師到案、因謝在廬山、要求改期、庭諭照准、昨晨又由李推事升座民七庭續訊、兩造旬由律師代到、並由原告律師周舜起稱、本案已經成立和解、被告願意於三個月內償清存款、及六厘利息、並負担訟費、庭上詰之被告律師、亦表示同意、李推事尙紀明筆錄、並令兩造律師簽字、遂告退庭云、

朱阿桃殺妻 起因於衣衫襤褸

前日下午六時、天潼路北山西路附近六三五號門首、發生一殺妻血案、兇手爲浦東人朱阿桃、當場被拘獲獨押捕房、被害人爲甬婦楊鳳仙、卒因傷重不及救治身死、經捕房車送斐倫路驗屍所候驗、詳情業誌昨日本報、此案兇手朱阿桃、自逮入捕房後、即經華探長謝桂生、詰據朱犯供稱、年念六歲、以擺設羊肉攤爲業、去歲曆十二月初五日、憑媒娶甬女楊鳳仙爲室、同居於天潼路新泰安里九號擱樓、最近朱因天氣炎熱、凍羊肉尙未上市、故在天潼路六三三號興隆麵店爲夥、但係義務性質、並不支薪、致生活頗感拮据之苦、楊氏日間乃至天潼路六五一號、其胞兄楊阿榮所開之長豐柏油行中寄食、晚間則返新泰安里九號家中與朱同居、數月來、習以爲常、但最近竟以朱境況艱困、夫妻間勃谿時生、前日朱因妻舅楊阿榮之子彌月、擬赴湯餅之宴、因見其妻楊氏衣衫襤褸、有礙親友觀瞻、故令氏返家、但氏並不從朱之言、故朱因羞憤而獨自歸去、及至傍晚、又瞥見其在附近看打醮、而蓬首垢面、仍如前狀、乃上前加以責罵、遂起爭吵、當時朱曾被氏掌頰兩下、旋氏即回家將箱中之衣服取出、典質得款後、購買鴉片、意圖自殺示威、且將家中之雜物盡行搗毀、事後仍逕返其兄家中、朱因遭刺激、滿腔悲憤、不復能忍、於是殺心頓起、乃於昨日懷藏羊肉刀一柄、佇守於其妻舅楊阿榮家門首、歷時半日、擬待其妻出外殺、直至昨日傍晚六時許、突見其妻從六三五號麵店走出、乃不問情由、抽出利刃、上前將氏背臀各部連砍二刀、氏猝不及避、遂受傷倒地、但朱心猶不甘、復揮刀在氏大腿小腹等處、繼續猛戳三下、致血流遍地、傷勢甚重、昏迷不省人事、當經氏兄楊阿榮、聞訊奔出、覩狀大駭、乃鳴華捕一六四號到來、將兇手朱阿桃、立於血泊、呆若木鷄、並不逃避、遂當場就逮、但捕房偵查結果、認朱殺妻、或恐另有動機、昨晨依據刑法二七一條解送特法院、由捕房律師張天蔭提起公訴、當經黃日昇推事、在第八刑庭傳審、首由張律師起述案情經過、並稱傷者楊氏、昨經車送老靶子路上海療養院施救、卒因傷重而玉殞香消、庭上乃詰之被告朱阿桃供稱、我自與楊女果婚、感情素劣、前日爲妻兄之子滿月、死者足穿破鞋而無襪、衣服不潔、我不許其出外、但不聽、致與我爭吵、將我之衣服撕破、且購買鴉片以自殺相要挾、並表示不顧隨我窮漢爲妻、願另嫁與小癟三、我當時即囑令回至浦東、詎又不允、因此大起爭吵、而死者亦負氣出外、昨日下午、我身藏羊肉刀尋妻、見妻從麵店出來、乃將其右腿背部連砍兩下、追其倒地後、又刺三下、惟以後之三刀因神志不清、故不知刺於何處云云、黃推事核供、遂諭本案改期七天再訊、被告還押、一面由唐檢察官涖驗尸所驗明死者楊氏女性、委係生前被其丈夫朱阿桃用刀刺傷身死、尸由其兄楊阿榮具結領殮、(又大聲社特訊)聞死者楊鳳仙、雖偶貧夫、而雅好模仿摩登裝束、平日輒身衣祥服、騎腳踏車、放浪形骸、致人言藉藉、頗爲朱所痛恨、此次被殺原因、故捕房諭探長認爲另有動機云、

滬漢及各省市長途有無線電話 昨晨實行聯絡開放通話
▲重要通話區域一千五百餘處 ▲訂定話費價目公布通話手續

交通部籌設之滬漢無線電話、及九省市長途電話業完成之幹線、均於昨晨零時聯絡開放通話、茲將各情分誌如次、

◆滬漢無線◆　上海與漢口間之國內無線電話、經交部積極籌備後、雙方已布置就緒、已於昨晨零時、(即八月三十一日午夜十二時)、正式通話、手續殊爲簡單、通話費規定由市區叫接者每三分鐘國幣三元、租界叫接者每三分鐘國幣三元三角、通話方法、市區撥「四〇」號、租界撥「〇三」號、先叫電話局長途台、告知自己電話號數、受話人所在地及其姓名住址、或電話號數、俟長途台紀錄完畢後、將聽筒掛上、靜候通話、

◆長途幹線◆　九省市長途電話線、架設已完成之幹線、亦於昨晨開放、

◆聯絡開放◆　聯絡通話、其通話重要區域、爲上部江蘇浙江湖北南京銅山鬱縣開封、青島濟南天津北平九江南昌蚌埠、長沙漢口巴縣成都福州等一千五百餘處、循環聯絡通話、通話地點、詳細情形、及話費價目、可向各該地電話局詢問、故不贅述云、

◆交部公布◆

◆通話要點◆　電話用戶欲在其辦公室內所裝話機上、傳達長途電話者、請先向當地電話局或電報局聲請、並邀納保證金、(上海南京漢口長沙成都等地市內用戶、只須填具等途聲請書)、以後即可隨時傳發等途電話、未裝電話而欲使用等途電話者、向公用電話廳掛號、預繳一次通話費取得收據後、即可在該處照掛號數依次通話、(一)發話人叫接某地某號電話、並未指定須與某某人通話者、爲普通通話、按價目表收費、(二)叫接某地某號電話並指定須與某某人通話者、另加收一次話費之三分之一、(三)受話人未裝電話、須由受話局派差傳呼受話人至電局通話者、另加收專力費一角、(四)發話人如因事情緊急、須提前通話者、則爲加急通話、按規定價目加倍收費、(五)已經叫通受話局發話人臨時請求撤消通話、及受話局已接通受話之電話、或已派差傳知、但指定之受話人因故不來接話、致未能通話者、應收一次話費三分之一、作爲銷號費、其經派差傳知者、並照收專力費、等途電話通話費及專力費、均規定由發話人繳納、故受話人不論是否裝有市內電話、如傳呼差役等有需索情事、請勿報告當地電話局或郵局、以便懲辦、通話時間以三分鐘爲一次、逾三分鐘而不滿六分鐘者、即作二次計算、爲節省話費起見、通話時務請勿將不重要之言語、儘量減少、一次之普通通話價目、以國幣元爲單位、如南京滬口間價目二・〇〇即爲國幣二元、又海和界杭州間價目〇・八〇即爲國幣九角、餘類推、

新豐洋行買辦 髮妻偕騎師捲逃
價值近萬衣飾典質一空 老父目睹曖昧始行發覺

南京路沙遜大廈新豐洋行買辦張廷桂、又名蟾秋、經營花紗、頗具聲望、娶妻沈雪娟、已徐娘半老、向同居於靜安寺路住宅中、平日夫婦感情甚篤、張素有蓄馬癖、中國賽馬會舉行賽馬、時有張之駿馬參與、會有騎師何國棟者、(年方逾弱冠)向在香港漢口賽馬會爲騎師、方於年前來滬、張逢大加賞識、聘爲彼所有馬之騎師、並以何單身居滬、諸多不便、當令遷居張宅、俾有所照應、不料何從此登堂入室、垂涎張妻沈雪娟多金、未幾即被勾引成姦、每乘張出外辦公之時、在家幽會、已非一次、直至前月底、被張父發覺、目睹伊倆曖昧情形、告諸於張、當於上月五日將何驅逐出家、豈知至九日清晨、張離家赴行辦公後、其妻沈雪娟、亦即以理髮爲由、跟踪出外、從此一去不返、迨張返家始覺、始悉其妻已背夫偕何捲逃、並查出貴重衣飾已被典質一空、價值近萬、張寄養於江灣跑馬廳之名駒一隻、亦已被何以四百元盜賣與人、事後、張即據情投報靜安寺路捕房、並具狀向上海地方法院訴究、業經該院檢察處一度開庭偵查、因被告行蹤不明、庭諭進予通緝、張乃委任徐士浩律師代表登報懸賞通緝、務期獲案嚴懲云、

中國保險學會請 考送保險學留學生
▲中英庚款會覆當提供參考

中國保險學會、爲培養保險專門人材計、曾呈請教育部、暨分函中英庚款會、清華大學、請於下屆派遣、或考送留學生時、酌予支配、專供保險學名額、茲悉該會前日接得中英庚款會當事長朱家驊復函云、承囑於下屆考送留學生內、酌定保險學額數名一節、當俟擬訂招考學門分配時、提供參考可也云、

波蘭限制郵寄進口貨物

上海郵政管理局通告第一三四七號云、案准波蘭郵政函開、凡波蘭進口清單內所列之商品貨物、除隨附本國商務及實業部所發之准許證外、一概不得郵寄進口、惟左列各種物品、無須隨附該項准許證、一、附有關圖畫之外國文定期刊物、二、不附圖畫之外國文定期刊物、及外國文新聞紙、三、附有關圖畫之波文定期刊物及波文新聞紙、四、不附圖畫之波文定期刊物及波文新聞紙、其編輯所設在波蘭海關境外者、五、散張相片(縱以郵政明信片樣式製就亦可)、及寄與報館或定期刊物社、作爲編輯材料之相片、六、本地機器及器具製造廠、所輸入之機器及器具略圖或圖樣、七、凡外國公司之廣告市價目錄說明等書籍及冊本、或關於外國遊客之導遊宣傳、八、凡散件製成之厚紙模型、作爲廣告及說明之用者、九、波蘭出產品之籤條圖畫及印花等物、由外國購買人寄交該項產品之出產廠、並會辦理關稅手續者、十、舊衣服舊襯衫及舊皮鞋、由外國寄贈波蘭窮民、經波蘭領事館許可發給證書、得免付關係寄遞者、相應函請查照等因、准此合行通告週知此告、

浦東陸氏宗祠氣象一新

浦東類義渡上海平涼陸氏宗祠、自今春組織公產整理委員會以來、爲於整理工作積極進行、不遺餘力、該祠大門上陸氏宗祠四大字匾額、業已由該會與租戶市立競存小學市教育局等交涉、恢復原狀、陸文裕公塑像、亦已由該會僱工重裝、前廳供奉神像之龕座地位、亦經租戶接納該會要求、加以擴充、並裝玻窗、氣象煥然一新、聞該會原於文裕公等祖宗塋地整理計劃、亦已與當地官署接洽就緒、行將次第實施云、

各界短訊

▲永川醫院　王振川醫師爲滬上久負譽之醫師、前年因事離滬、現已返滬、於本市八仙橋麥高包祿路震飛路口一六二號至一六八號創設永川醫院、現正積極進行、該院組織新式、設備完美、所用電療機械、均最新式者、病室佈置、清潔衛生、收費亦主低廉、至開幕時期、當在下月上旬、

▲民立療養院　本市漢口路民立療養院爲名醫高濟民所創設、昨日爲開幕之期、前往道賀者有警備司令楊嘯天、保衛委員會主任王兆騏、吳亞稑、市公安局夏仲明、金仲堅、社會局張達夫、上海聞人黃金榮、王曉籟、委員王培元、名律師王耀堂、張天蔭、錢九蕭、陸平等數百人、

▲汪惕予字學館　本埠法租界霞飛路東口吉里、汪惕予字學館創立數載、教法新奇、自即日起凡加入該館實驗組學員、書贈價值四元對聯一副、或扇箑一幀、以兩星期爲限、有志習字者、勿再觀望、

▲中國口琴界　上海城內新北門安仁街元城里十一號中國口琴界刊行社發行之「中國口琴界」、係我國唯一口琴音樂雜誌、二卷四期已於昨日出版、印刷與內容較前更爲進步、

▲誌謝　承商務印書館惠贈兒童世界第三十七卷第一期兒童畫報第三十七卷第九十三期各一冊、謝謝、

公債市榮辱鮮交易稀
—過程徘徊不已—

昨日華商證券交易所各債券市況、論環境、桂局似仍在晴羽之中、和戰尙難定論、而市場人心、亦呈露平穩安定之象、所以多空雙方、仍在相持的狀態之中、而市價起落、亦[靡]然走盤旋堅定之途矣、昨市四盤之經過、其初以桂局和平、尙留一線曙光、四十八號約收統內三十五號小售統乙、供求均衡、多數微升五分至一二角間、次盤市況、進出依稀、鮮有可記、後市兩盤統丙亦無變化可言、一言以蔽之、要仍徘徊盤旋、無榮無辱而已、四盤結果、較前除近期統丁及九六跌落五分半外、其他概漲五分許至二角半間、茲將起落市價列表於後、

債別	前開	最高	最低	後收	較前	差額
統戊九月	六〇・七五	六〇・八〇	六〇・七〇	六〇・七五	漲〇・二五	〇・一〇
統戊十月	六〇・九〇	六〇・九五	六〇・七〇	六〇・九〇	漲〇・一〇	〇・二五
統丁九月	六一・七〇	六一・七〇	六一・五〇	六一・五五	漲〇・〇五	〇・二〇
統丁十月	六一・六五	六一・六五	六一・六〇	六一・六五	跌〇・二五	〇・〇五
統丙九月	六一・四五	六一・四五	六一・四〇	六一・四五	漲〇・〇五	〇・〇五
統丙十月	六一・四五	六一・五〇	六一・四〇	六一・五〇	漲〇・一五	〇・一〇
統乙九月	六五・二〇	六五・三〇	六五・二〇	六五・三五	漲〇・二〇	〇・一〇
統乙十月	六五・〇五	六五・二〇	六五・〇五	六五・二〇	漲〇・六〇	〇・一五
統甲九月	六八・五〇	六八・六〇	六八・四〇	六八・五〇	平	〇・二〇
統甲十月	六八・五〇	六八・五五	六八・四五	六八・四五	漲〇・〇五	〇・一〇
金長九月	未開出					
金長十月	未開出					
九六九月	九・九〇	九・九〇	九・七五	九・八〇	跌〇・〇五	〇・一五
九六十月	九・九〇	九・九五	九・八〇	九・八〇	跌〇・一五	〇・一五

標金復轉漲勢
▲同業意志向上 ▲全日漲一元八

昨九月一日標金突呈回漲、同業買意濃、且因場內常有開戰之說、致人心甚挺、檯面上實戶頗少、金價終日在盤漲之中、香全日最高價達一千一百念八元五角、最低念六元八角、前後相差一元五角、結果比上日漲一元八角、晨大半條升、生金大半條、美銀俱平、英美標金開盤、爲一千一百念六元八角、時太標永福太亨同豐恒福興永等俱來進、六福角、念九分、爲念七元四角、到念六元九角掛牌、勿動、乾昌祥賣出、小五角、知匯豐掛牌、後聞平衡、稅勿動、但場內有開現金之傳說、人心一振、福太永再進、大昌祥大德成買、步升一元一角、十一點五十八分、好爲念八元七角、以後回小一角、到午收價爲一千一百念七元九角、後市二點開盤、爲一千一百念七元九角、餘生元永來進、立好四角、十四分至念八元三角、恒餘福生元、茂永浴豐永等賣出、後念七元六角、三十一分、至念七元八角、恒元永鴻康永乾昌祥等進、重大七角、茲以收盤爲一千一百念八元三角、市價列後、

▲前市
開盤　一千一百念六元八角
最高　一千一百念八元
最低　一千一百念六元八角
收盤　一千一百念七元九角
補水　一千一百念五元

▲後市
開盤　一千一百念七元九角
最高　一千一百念八元三角
最低　一千一百念七元六角
收盤　一千一百念八元三角
補水　一千一百念五元

登賬價格　九月　一千一百念五元　十月　一千一百念八元

交換所交換數報告

上海聯合準備委員會票據交換所九月一日票據總數、國幣七千另五十七萬二千一百九十五元二角一分、內計交換所、一千七百念四萬八千五百六十二元八角四分、轉帳數、五千另三十四萬八千六百六十四元五角七分、代收數錢業、一百六十六萬二千另九十六元四角二分、其他、一百三十一萬二千九百七十一元三角八分、又上海銀行業同業公會聯合準備委員會、昨公單拆款息、每千元每日一角、銀行承兌匯票九十日期貼現率、每千元每日一角二分、

招商局
船期廣告
招商總局　電話一一九〇七
船期問訊處上海外灘九號

江順　快輪　准於九月三日星期四晚開往漢口沿途各埠均靠　本輪電話八二一六〇
江安　快輪　准於九月七日星期一晚開往漢口沿途各埠均靠
新江天　快輪　准於九月三日星期四下午五時開往鎮海寧波　本輪電話八三二六五
海晏　快輪　准於九月三日星期四上午五時開往溫州
海亨　快輪　准於九月二日星期三下午三時開往汕頭香港廣州
海元　快輪　准於九月五日星期六下午二時開往汕頭香港廣州
海利　快輪　准於九月三日星期四上午九時開往青島
和興　快輪　准於九月二日星期三午時開往汕頭廣州

當暑熱剝奪精力之時
韋廉士医生紅色補丸能恢復之

覺得困頓萎靡憔悴支離之人在夏季必較冬季爲多是故普通所謂進補宜冬不宜夏實誤也蓋其實在情形適得其反血液因暑熱而衰薄體力因暑熱而減退其需要進補以增進血液恢復體力實較他時爲尤切此所以世界馳名補血健腦良藥韋廉士醫生紅色補丸在終歲炎熱之緬甸暹羅蘇門答拉錫蘭馬來亞諸熱帶地方備受歡迎也下錄緬甸許安邦君之言即其一證也許君係緬甸瓦城八十四條街機器廠主人其來書云『余因天氣炎熱致血虧腦衰頭暈體倦飲食少進夜眠不甯時或臥病牀第難以起行服藥多種鮮有效驗最後試服韋廉士醫生紅色補丸情形日趨良好不久即告痊愈現已十分健康矣感謝感謝』不論是因天熱或因過度勞力勞心或由於起居無節血液衰薄而身體不健但服韋廉士醫生紅色補丸定多裨益凡血虛腦弱胃呆失眠早老心跳神經痛瘋濕痛瘧疾脚氣久病之後身體虛弱婦人女子特症以及其他由血虧腦衰而起之各疾此丸均已屢試屢驗矣各藥房皆有出售或逕向上海江西路四五一號韋廉士醫生藥局函購每瓶大洋一元五角六瓶八元郵力在內

語言與文字

小巷

八月念九「民話」上，曾刊有西西與洪喬兩先生的文章，全關於「文白」上的。我讀了那兩篇文章，很有趣，自己耐不住，也要勸筆來這方面說一兩句話了。

普通的文字，是一種語言的記錄；文學作品則是種語言的精鍊。

我們學英文先學話，話記得多了，於是再研究它的文法。文法清楚了，而後才談到修辭。這種步驟才是合乎邏輯的。不學話，我們不會通文法，更莫說什麼修辭了。

白話通行以來，一個十歲左右的小學生，可以寫通信——這里，我祇指他能使人明瞭；別字等等的是文字上的攙扭，跟語言文法是無關的——二十左右的年青人，可以成爲作家。目今新作家之間，以文字漂亮美麗擅長的是：穆時英，還人風格別致，寫自成一派；蕭乾，一點靈心，筆致近詩；田軍，寫景繪物，筆觸已到畫龍點睛的地步。這幾人的年紀，都不過念五；但文筆方面，比之魯迅先生，茅盾先生，都還要來得美麗些的。（注意：我祇說「美麗」吧了。）

我這番話的用意是在證明：在白話方面，年紀青的有的倒大都勝過年長一些的作家的。原因因爲那文字在基礎，是爲那種活的語言，誰跟這語言熟悉，誰就能勝過誰——與學力是無關的。

而文言文方面呢？

魏晉派是推太炎吟秋的；古文士釗甚博；駢文北王南李；詩推散原，石遺等——這些先生如太炎等已成古人；如石遺等，都已年近古希。在這方面，優秀的作家都爲高齡。年青一點的是無望的。爲什麼呢？

因爲：之乎者也焉是古代的語言，如今之「的了嗎呢」。因之「之乎者也」跟我們近代人是另外一種語言，跟外國話是一樣的。我們學英文，每天一小時，學得七年，我們才能通那種話，那種文法。念十年不懂修辭；十年後始能動筆像他們一樣。念年，有特別天賦者，十年始得像語堂先生那樣的，能在他們那邊出風頭。學起文言文來，實跟這個是差不多的。

因此，要得像太炎這樣的，你就非得到他那個年紀不可的。你想能如意的運用它也非得十年窗下不可。

這又何必呢？

因此西西先生與洪喬先生贊成白話是有理由的。尤其有理的是洪喬先生的意見：以政治力量來推行之。是的，一種習慣是改得過來的；不過，自然的是慢的；要速，是得人力來的。

但還有個問題，兩先生是沒提到的，我提出來作補充。就是在外國，讀過年把書的就能看書作文。英國一代大詩人彭斯，美國衞蒂兒，還有美國散文大師佛蘭克林都是祇讀了年把書的人；而高爾基，從小就沒受過多少的教育。這什麼呢？這事，我斷還有嗎？我說永久不會的，要是仍是這個方塊字的說話——單記記這寫法，用法就不知得多少年！同時我可又說可以的，要是改用拼音方法可以記錄下來的說話，就成。語言，是每一個人生出來就學的。就漸漸的學會了的。化一兩年的教育去學習拼音法，則我想是儘可能的吧？不是就能自由的應用了嗎？

至於採用那種拼音法呢？注音字母？羅馬字？還是拉丁化？——這里我請語言學家與有實施經驗的出來說話。

再談批評與漫罵

陳明章

我已經在本刊發表過一篇：「批評攻擊與聯絡，」關於批評和攻擊已詳細的剖解和說明過。同時本刊的許多文友也先後有詳細的檢討。對於批評和漫罵都有徹底的解釋。本來也毋庸再來嚕囌。

然而在最近一期的「五洲」上，史文和曾今可的二篇醜作確實使人看了太覺難堪了。這使我不能不爲史曾二君進一言。同時請諸位讀者也可再徹底看透史曾二君的用心，和其人格了。

史曾二人的二篇作品，都是攻擊曹聚仁的。他並不是攻擊曹君的作品和思想，而是揭穿曹君的一切行爲和私生活。這雖然是指正別人，但是這種行爲和私生活究竟是否値得揭穿，或眞有其事，抑是誣造？我們當然不可確定；然而一個人的私生活，我以爲總有錯誤的地方，「聖人也有三分錯」，我們又爲何要招人怨仇，而吹毛求疵的揭露他人短處呢？祇要自己能不作錯事就是了。

曾今可他在「談文人之「行」」上，說曹聚仁是章太炎的一個書記。因爲想賣弄本領，具有巧妙的「登龍術」，便成爲自以爲的「國學家」，其實祇是章太炎的一些「牙慧」。曹聚仁的行爲是下流的，作文是東抄西襲，自吹自播。每天混在回力球場賭博，而穿着藍布衣衫，沽名釣譽的那副尊樣，實在像他的「鳥雅主義」的爲雅」……像這樣的批評，豈是高尙的文人所說的言語。簡直是鄉間的婦人拍着雙手打着自己的屁股罵某某娘罵某某妻一樣。

他又說何家槐也是一個小抖亂。例如他偷了徐轉蓬的文章被徐告發後，即爲文「自白」，等到彼此大名常在各刊的消息欄内發現，他們就依然攜手言歡，恢復舊好。因爲他們的「成名」的目的已經達到。像這樣的事，眞是「司空見慣」……。我說曾今可好像何家槐，曹聚仁比做徐轉蓬，他們也許也在鬧這套把戲呢！眞是自己出自己的醜處。這也就是曾今可的「登龍術」了。

致於史文也是跟了曾今可瞎罵。他們所罵的除了爲「登龍」外，那是不夠其所以然了。

文章，眞是倒糟。一本挺好的刊物而有這樣的

我們要明白批評和漫罵是大不相同的，批評作品是每個作家所願意而樂於接受的。漫罵足以引起對方惡感。這種罵法實在是不容他再有的。

曾先生曾經在「五洲」上說過，中國是無偉大的作品的，我希望他能作些偉大的作品來，對於文壇風馬牛不相及的無聊東西還是少寫爲妙吧！

這裏我並不是討好曹聚仁，何家槐，也不是和史曾二人有隙，是由良心和眞義而說的。最後希望無論何種刊物，再無這種文章發現。

學校店

霎眼之間，暑假又過去，開學的日期又到了。一到了開學，在上海這都市之中，自有一番開學的氣象。這幾天，你要是到街頭上去走走，那麼牆壁的上面，貼滿了五顏六色的招生廣告，茶房拿了糨帚，漿糊鉛桶，到處去刷貼招紙，還有十字路口，也時常可發現白竹布的橫條，上面寫了校名和招生的標語……一切的一切，無非在表示出私立學校營業競爭的劇烈化。

你要是偶然到火車站去，那麼西裝革履的青年特別多，帶滿了箱籠，行李，紛紛的鑽進上海這都市之中，因爲教員要到校上課，學生要再來攻讀，暑假的一次來回，使鐵路局和各種舟車，多做了不少生意。

單就上海說來，當開學的時節，全市的學校，特別是私立學校，全部的校舍！粉飾，油漆，已煥然一新了，就是課室的裏面，不是添些新桌椅，便是把舊桌椅修好了；總之，每一個學校的裏面，面目完全和放學的時候不同了。

不要說大學，就是中小學，學費也是很高，有錢人家的子弟常然不在乎，每學期可以有三五百乃至七八百塊錢寄給子弟浪費，但沒有錢的到了開學的時候，子弟入學，就要東撮西借，籌措學費了。

不景氣籠罩到上海的都市中之後，什麼都受到嚴重的影響。在一般人看來，以爲學校總不受影響的，那知事實却不這樣，因爲整個都市中的人們，受了不景氣的影響，收入都減少了，於是開支方面，自然也要緊縮和節省，所以子弟應當讀到大學畢業的，中學畢業了就止；中學畢業讀到初中或小學就不讀了。還有整批的失業羣之中，失去了職業，收入枯竭之後，子弟就無法再使他們求學了。

在這樣的情形之下，學校方面，當然受到了嚴重的影響，所以到了開學的時節，特別是沒有基金，帶有營業性質作用的私立學校辦校的人，總是用盡了種種方法，想多吸引一些學生。開學之後，如果學生大減，那校長先生便會愁眉苦眼，呻吟着說：「本學期學生太少了，恐怕不夠開支而要虧本呢」！我們目覩了這種情形，對於這些學店，不免生有今昔之感呢！

現在又開學了，上面所說的種種，在大上海的都市之中，我們知道又要重演一次了。

透視上海

徐因時

住在內地的人，對於「東方巴黎」的上海，總以爲是一個快樂的繁華世界。每天從火車，輪船運載而來的旅客中，有不少是懷着這樣一心情的。可是只要住上一年半載，看見了這都市的內層組織，就不覺倒抽一口氣，熱望突然低落下去。愈住得久，愈見得多，那失望也就愈厲害。有許多黑暗悲慘的事情，是未到上海的人夢都做不到的。

只拿「住」的問題來講吧！除了極少數人是能夠居住高樓大廈外，大多數的人，受了經濟壓迫，只好偶處在鴿棚式的屋子裏。尤其是做一天工吃一天飯的貧民，七八個人擠在方方一丈多的小屋裏，吃飯，大小便都在一起，簡直像猪圈一般。

屋子外面，廣闊的馬路上，車輛流水般馳着，誘人的年紅燈，發着炫目的光，嶄新的十餘層大樓，誇張地矗立着，誰知道亭子間閣樓上蠕蠕而動的，也是構成「東方巴黎」的一些人呢！

現在已到了最熱的季節了，都市上受着生活鞭策的人，正如熱鍋上的螞蟻。當我們見到或是聽到那苦力們倒斃在路畔的慘劇，眞有些不寒而慄。這種不幸的遭遇，決非內地居民所能想像，一面是冷氣電扇，一面是有如火坑。都市的矛盾，到處在暴露着。

一到晚間，人行道上，橫七豎八的貧民，睡在狹的板上，或是門上，甚至地上，在期待着涼風的下臨，以此與鄉間納涼情形對照，眞有天壤之別！

我們久住都市的人，在生活方面，確有些厭惡它了。當熱浪襲來時候，恨不到回到鄉村去。夢想着都市的美麗以及歌咏着都市的繁華的人們，可以醒醒了！我們應當把它內層組織根本改造，建築到磐石的基礎上去！

影呆

軟字

柳如

天津有一張畫報，名「風月」某期有一篇「消魂的五字」，是軟到無可最軟的文字，倘然從大衆文學的立場上講，到是極好的寫實，因此便做了一回鼈文公。

搯——嗒地裏，偷偷的，低低的，悄悄的，軟媚的，蕩意的：「你今晚別走了」！

打——輕輕的，朧快的，打在你的咀巴上，左邊一個，右邊一個，他瞇縫着雙眼一瞟的：「少損根子！還說！我再給你一個」！

擰——狠狠的，重重的，手腕子轉了個麻花，恨不得將你的大腿上肉，挾下一塊來：「走！那去？本來麼，這又用着你了」。

捶——欲用力而實無力，渾身軟癱的，攥着拳頭，像理髮所裏掌櫃的放捶一樣：「缺德的，還在地下磨蹭麼」！

保肺漿

新久咳嗽，氣逆哮喘，頑痰壅積，以及各期肺癆，均能於短速期內告癒，

保肺飴藥片 功效相等，裝美術鉄盒，攜帶服用，極爲簡便，

上海太和大藥房發行

各埠大藥房均售

遺失聲明

遺失聲明

支票遺失

遺失聲明作廢

遺失本票聲明作廢

遺失會單

遺失存證

遺失聲明

多捐一元　多救一命　節衣縮食　共同救災

建國公司廠基推受盤聲明

勝利無線電專修公司啓事

推受聲明

保單聲明作廢

遺失類

遺失活期存摺聲明

遺失存摺圖章聲明

遺失聲明

錢源律師代表三鑫園主愈嘉泰徐銀水催告租戶陳傳來啓事

福源錢莊受託部警告武定路同和里念八號房客邵有根君

推股聲明

推受盤及退保聲明

收回聲明

推受盤聲明

受盤聲明

江蘇上海第一特區地方法院公告第四七四六號（聲請執管沈佩記即沈佩三遺產）

王德魁律師代表義品銀行警告徐錦有

招尋逃妻周月英　張英庸啓

徐鶴齡律師證明李五弟李陸氏協議離婚啓事

股聲明

民衆廣告

遺失聲明

遺失田單聲明　王文成啓

遺失田單

遺失糧串

聲明類

綜藝照相製版社推盤緊要聲明

警告黃朝愛君

警告中國三鑫鑛業公司

推受盤聲明

蘇聯的科學與教育電影

（上）……蘇哈列布斯基博士（Dr.L.Sukharebsky）

電影的親近，在改造生活當中，牠的正確性，在輔助蘇聯科學研究所，以及工廠實驗室底工作中，很久以來就利用了牠，有如在教育的各種園地——從初級小學到羣衆技術團體——裏似的。

幾年前，對於科學的，教育的及啓發的電影的底，製作之全聯邦托辣斯，就已建立起來了的•這個托辣斯的各市支局（托辣斯是一個製作各種電影的龐大機關）是設立在莫斯科，列寗格勒，羅佛西比爾斯克（Novosibirsk）等地方•科學與教育電影的製作也一齊在各蘇維埃共和國裏組織起來•技術電影托辣斯是和工業及科學研究所密切地連系起來•由於要把電影拉到和工廠及作坊的要求以及還有重要的科學研究所的工作更加密切起見，電影製作的單位，在牠們當中被建立起來了•

科學研究所有多數到現在已經有牠們自己的電影實驗室了，如：莫斯科機器研究所，列寗格勒工業電力研究所，以及其他如莫斯科斯達林汽車工廠，高爾基汽車工廠，莫洛托夫汽車工廠，教育部等都有此項設備了•

一些已有着自己的電影實驗室的科學研究所是：全聯邦醫藥實驗所和全聯邦生物學實驗所；莫斯科Morphological研究所有牠自己的顯微電影攝製單位•一個外科醫學電影單位是在神經外科研究所的管理之下•蘇聯科學院也有牠自己的電影單位•許多優秀的蘇維埃科學家正在公同參加着科學與教育影片的製作•

著名的科學家如：研究員拉薩列夫（Lazarer）就和莫斯科技術電影工場的科學研究部訂下了合同；著名的生物學者李白德夫教授（Lebedev），在顯微電影的境域裏的權威，他就在生物學實驗所的顯微電影製作部負責•近幾年，李白德夫教授，已經用顯微攝製法製成了各種有趣味的科學與教育的影片，如：『隔離的心底實驗』，『腦的文化』•布爾登科教授（Burdenko），莫斯科醫藥研究所的外科治療部負責人，他攝製了許多的外科的電影•研究員約飛（Yoffe），科學院的物理研究指導員正在參加製作一部偉大的聲片『物質的構成』•（方譯）

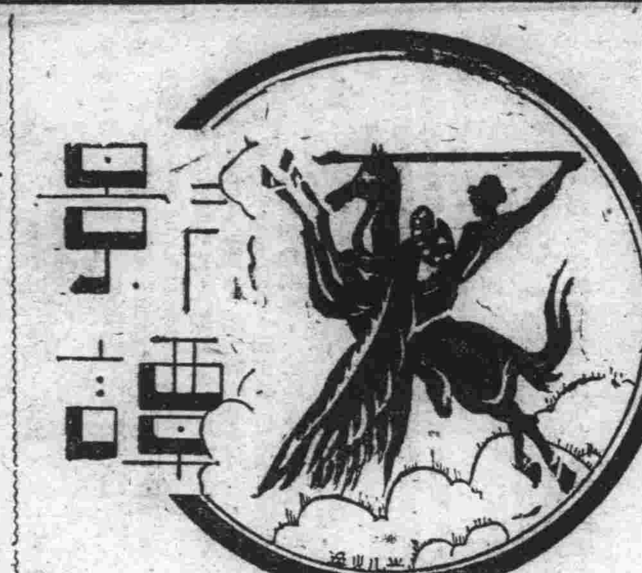

明星影片公司 籌開招待各界遊藝大會

日期：暫定九月二十日

本埠明星影片公司，自七月間擴充組織，成立二廠，建立一廠大攝影場以來，擬於九月二十日在楓林橋總廠，籌開招待各界遊藝大會，並公開邀請來賓參觀一二兩廠內部辦公處及攝影場，日來正在積極籌備中，本埠各大工廠商店爲表示歡迎慶賀起見，特致送大批貨品，以贈送當日到明星公司參觀之來賓，茲開已收到者有和興公司香烟五千份，中結藥房鏡子二百面，人丹一羅，中西樂房化粧品一千份，東方化學工業社第三種愛的霜一百打，上海印刷公司印卡片一百份，中央化學廠玻璃杯，愼昌太陽眼鏡三百副，大鐘一只，掛鐘三隻，吳良材放大鏡一百只，信愼裕飯碗二百只，大公報一千五百份，環球印刷所美備信箋等•明星公司爲酬答各界雅意起見，擬於當日場內裝置廣告•同時在該公司出版之明星半月刊上道謝，並歡迎各界繼續贈送云•

英片侵入美國市場的始末（上）

一班重要的影界人物坐在好萊塢的一家小小的而佈置華美的私人戲院裏•一連三小時，他們坐着抽着高價的雪茄，同時放映機軋軋地動着•他們在看着英國片，那時眞是一件難得的事情•

他們看了「Michael and Mary」「Aftr Office Hours」和「Doun Our Street」等片，後者是一部費了八千鎊的影片•

其中有一位愛爾蘭種的美國人叫做溫非爾•錫罕（Winfield Sheehan）的，是第一位發言的人•『我要把這些影片開映給公司中的全體人員看，』他說，『英國片看看是像點樣子了•』跟着他對我說：『當他們看了之後，我要你把他們的感想調查出來•我曉得他們需要的是什麼•』

我要去問問一兩個木匠；幾個美術指導；一兩個美國作家；一羣女速記員；之類；幾個宣傳部的人員；幾位好萊塢的大導演；一班好萊塢的記者；也許要問問一兩個辦公室裏的學徒，要知道他們對於這部外國影片有什麼感想•我要把他們的意見分析•去做一個報告書•

我便先從一班小職員着手•十八人中有九個這樣說：『片子很不錯，但是請告訴我片中的演員究竟說些什麼的？』

每逢問一個人，總會引起他們一點對於對白的批評，說口音和熟語不容易懂，攝影的光線太平淡，收音成績不佳•這是一九三二年九月間的事情•那時好萊塢有一家小戲院開映科達（Korda）的影片「Service For Ladies」•觀衆幾乎都是在加州殖民的英國人•他們因爲這是一部英國製的有聲片，所以被吸引來了•我去看過四次，每次總聽到觀衆中的美國人發出揶揄的聲音•那時英國口音每每成爲美國人發笑的原因•一方面有人發出輕蔑的怪聲，跟着便有人噓聲來阻止•

這不過是三年半前的事呢！現在好萊塢的巨頭們自已不再以爲英國影片前途無望了•他們開始簽合同聘請這些片中的英國演員了•佛蘭克•羅頓，海漱•安琪兒，休•威廉斯，和伊莉沙伯•亞命都巴到好萊塢去•赫勃•麥歐爾志早已經在那邊了•聘請英國演員爲美片服務，好像是一件應該的事•一九三四年，當我回到好萊塢，美國觀衆對於英國影片•也不再揶揄了•

導演技術（十）

波斯沃士著　章泯譯

在第五圖中，那棹子已稍微移近了中央，離開了它與沙發的那種均稱的關係，爲的是不要正在那鋼琴前面•第二圖是表示一個棹子和幾個椅子在中央，還有一個灶和一碗櫃•那棹子顯然是靠後擺來，足夠使台前部的兩門能相對，通過一直線•別的器具是可以加入這個裝置中的，不過這三件東西是與動作最有關係的•

第六圖表示出一個沙發在中部•在該幕劇中，這個沙發是那房間裏面最重要的一種器具，因此就特意安在中部•該幕是戲劇的末後一幕，那主角就要死在那沙發上的•在那沙發前有充足的演作地方•在中部的各種器具之間，在它們週圍各邊，以及在它們與腳光之間，都應有充足的餘地•這是器具安置上的一種規律•

器具是很能夠幫助演員們的，不過也容易成爲一種阻礙•器具一定不要太多，也不要太大•愛美劇團的演出常是在那小舞台上的•因爲舞台的面積是不能增大的，所以一定要相當地節制那些用具•一般導演人總喜歡把他的景裝飾得很講究的•而不顧及他的演作地方•他用上些漂亮的大沙發，精緻的書棹，大靠椅，各種的燈，檯子，以及別的東西；這些東西全都是很漂亮的，可是在那小舞台上顯得太大，太多了；在那器具林裏，演員就難於活動了•首先是它要爲演員設想的•他那動人的效果是要依靠他的器具的•要是一個椅子太矮了，有個人物想帶着堂皇的神氣來坐在那上面，那就會自己覺得不合適，當他落下得太低了時•

電影史料　明星歷年出品統計（中）

董德

民十七年出品十五部•爲卜萬蒼導演，楊耐梅，李時敏合演的「美人關」；張石川洪深聯合導演，楊耐梅，宣景琳合演的「少奶奶的扇子」；張石川導演，朱飛，阮玲玉合演的「洛陽橋」；張石川鄭正秋合導，胡蝶，朱飛，阮玲玉，鄭小秋合演的「白雲塔」；張石川導演，鄭小秋，夏佩珍，蕭英，譚志遠合演的「火燒紅蓮寺」︵頭集︶；張石川導演，丁子明•龔稼農合演的「同學之愛」；張石川導演，胡蝶，鄭小秋•胡珊•蕭英合演的「大俠復仇記」；鄭正秋導演，丁子明，鄭小秋合演的「黑衣女俠」；張石川導演，胡蝶，鄭超凡合演的「女偵探」，鄭正秋導演，胡蝶，丁子明合演的「俠女救夫人」；程步高導演，胡珊，鄭小秋合演的「奮鬥的婚姻」；張石川導演，夏佩珍，鄭小秋，蕭英，王吉亭合演的「火燒紅蓮寺」︵二集︶胡蝶，夏佩珍，鄭小秋合演的「火燒紅蓮寺」︵三集︶；程步高導演，胡蝶，龔稼農合演的「離婚」•

民十八年出品十六部•爲張石川導演，胡蝶，朱飛合演的「富人的生活」；張石川導演，胡蝶，夏佩珍，鄭小秋合演的「火燒紅蓮寺」︵四集︶；鄭正秋程步高聯合導演，胡蝶，龔稼農•夏佩珍合演的「後集血淚黃花」；張石川導演，胡蝶，鄭小秋合演的「火燒紅蓮寺」︵五集︶；張石川導演，胡蝶，鄭超凡，王獻齋合演的「火燒紅蓮寺」︵六集︶；程步高導演，夏佩珍，鄭小秋合演的「小英雄劉進」，鄭正秋導演，韓雲珍，朱飛合演的「刀下美人」，張石川導演，夏佩珍，鄭小秋，王吉亭，趙靜霞合演的「頭集新西遊記」；程步高導演，胡蝶，鄭小秋合演的「愛人的血」；張石川導演，朱飛，湯傑，王夢石合演的「火燒紅蓮寺」︵七集︶；鄭正秋導演，鄭小秋，高倩蘋合演的「戰地小同胞」；張石川導演，胡蝶，朱飛合演的「火燒紅蓮寺」︵八集︶；程步高導演，胡蝶，高占非，龔稼農合演的「爸爸愛媽媽」；張石川導演，夏佩珍，鄭小秋，高倩蘋合演的「中集新西遊記」；張石川導演，韓雲珍，鄭小秋合演的「火燒紅蓮寺」︵九集︶：張石川導演，朱飛，韓雲珍合演的「懺悔」

「神駒義犬」

（浪）

導演：Glenn Tryon
主演：Moroni Olsen
出品：雷電華公司
上映：大上海戲院

整個的畫面，從開始到末了，充滿着刺激，是新奇，趣味之作•從市民的消遣眼光看來，也許可算是一張上乘之作•因爲「神駒義犬」不但在取材上太特殊，太新鮮，換句話說，導演手法是太荒唐，太神奇，尤其是它的Tempo的快慢，內容的配合，都能跟宅的靈活機警，好萊塢出品，可以說每齣配音都很活潑•被訓練得適當的犬神和好萊塢的出品，片商閑抓住了的，就是這些地方•「神駒義犬」是誇張畜生的靈性，「忠良」「忠義」這一類的訓練•「神駒義犬」是歌頌奴隸對主人的「義氣」，「忠良」的一套舊的浪漫史，這裏插入了一個主人的浪漫史，在這里已插入的競賽，這是保留着舊作風，不但不過是一條桃色的尾巴，適合市民們的胃口，也是其他影片不管的•

多捐一元　多救一命　節衣縮食　共同救災

南京	戀愛博士
大上海	神駒義犬
國泰	頑固的爸爸
融光	荊棘幽蘭
巴黎	東風海棠
麗都	君子也放蕩
中央	金鋼鑽
光華	愛慾之爭　故宮新怨
新中央	刷新暫停
明星	九月三日開幕
恩派亞	桃花扇　長恨歌
東海	電國秘密
卡德	無愁君子
榮金	五六集荒江女俠
萬國	蒙面奇俠
蓬萊	銀月歌舞團
浙江	曼倩歌舞團
共和	民族精神
西海	家醜不可外揚
華德	詩人遊地獄
九星	人獸奇觀
東南	新婚大血案
金城	迷途的羔羊
山西	自由萬歲
威利	江湖醫生
百老匯	非洲戰爭
世界	夜來香

回力球
中央運動場
每晚八時起賽
星期日午后加日場
霞飛路亞爾培路口

1 泰寶達　2 沙平　3 依思高　4 沙特浪谷　5 楚曼地　6 卡禮加
1 阿拉那　2 加拉地　3 蘇羅沙伯　4 爾加　5 白羅地　6 色拉伊

本場香檳每張二元九月念八當衆開獎頭獎獨得一萬五千
代售處　天主堂街一號中央運動場辦事處亞爾培路本場

胃鎗
上海中西大藥房發行
分片汁兩種
主治：急慢性胃炎，肝胃氣痛，胃酸過多，食慾不振，食積胸悶，大便祕結等消化器病
（功效）消炎胃酸　中和痛止　增進消化　補助營養
（片）大瓶一元　小瓶五十分
（汁）每瓶二元

黃金大戲院
地址　八仙橋
電話　八四一二二　八四一二三　八四一二四
劉文魁　劉奎官　王芸芳
麒麟童　小楊月樓
金少山　張德祿　韓金奎
今天夜戲
全部丁郎尋父
•最後一天公演•
明夜獻演　頭本封神榜

榮記大世界
門票每位小洋二角
優待遊客　買一送一
鵲相燈大中餘增名
橋會彩放州火加班角
蹦蹦戲　花月亭　朱紫霞
評劇皇后　朱寶霞
陳玉蓮　翠鈴花
日戲　全體男女演員百十餘人　黑貓告狀
夜戲　宋金郎
乾坤大劇場
星期　楊媛媛　施春軒　話劇社　南方戲　沈筱英　紹興戲　朱國梁
南北滑稽　中西電影　有聲　傾國傾城　荒村怪俠　武技雜耍

法律常識（二八二）
弘之

民法總則施行法

區別法人之爲中國法人抑外國法人之標準，既如前述，然則究將有何實益？更不能不有一言以闡明：

夫法人之成立，須以法律爲其依據，換言之：法人非依法律，即不得成立（民法總則第二十五條），然一國法律之效力，依屬地主義之結果，祇能及於其領域之內，如在其領域以外，即應受所在國法律之支配，外國法人，既依外國法律而設立，則依此原則之結果，雖外國法律承認其人格，而與中國法律，未必盡屬相同，故中國不必以其在外國取得法人資格之故，即認其在中國亦爲法人，此在法理上實所當然。

且在事實上言：各國之民情風俗，經濟情形，社會狀況，彼此互異，法人之目的事業，有爲外國極爲需要而在中國不然者，亦有與外國之國情民俗吻合而爲中國社會環境所不許者，基此事實上之原因，以外國法人當然爲中國法人，或有所扞格不便。

職此之故，外國法人之成立，必須經中國之認許，其認許以法律規定者爲限，如法律無認許之明文規定，不能許其成立（民法總則施行法第十一條），且認許不過承認其爲法人，許有獨立之能力，而爲權利義務之主體，非謂一經認許，即變其性質，而以外國法人之地位，取得中國法人之資格也。

地方法院 將在南市設驗屍所
昨邀各關係機關開會商討 正籌備中實行期當不在遠

上海地方法院首席檢察官朱煥彪、鑒於本法院轄地、如南市閘北城廂滬西浦東吳淞江灣市中心以及上海縣屬各地、殊爲遼闊、而每日報驗屍體、又必多起、檢察官奔波跋涉、各處既感時間之侷促、又妨害法官辦案、故決定仿租界辦法、在南市設立驗屍所、凡各地屍體均由公安局車送驗屍所呈報法院、派檢察官就近蒞所檢驗、當於昨日邀集有關係機關會議、於上午到者有真茹法醫研究所所長孫逵方、市公安局第三科科長黃華、衛生局科長關森等、即經朱首席邀至辦公廳互相集議、設置驗屍所之地段、及檢驗之手續、並公安局方面、應代檢察官勘查出事地點之報告等手續、其實行當在不遠云、

高四分院首檢改任黃用中
院長盧文瀾已返徐

徐州通訊、江蘇高四分院院長盧文瀾、前日赴蘇州晉謁高等法院院長請示一切、頃已公畢、昨日返徐、江蘇高四分院首席檢察官兼銅山地方法院首檢李師沆、經部令他調、另委黃用中於卅一日來徐接事、高四分院前奉司法部令派推事朱甘霖吳德瑩來徐任事、又高四分院推事陳震春陳獻文、均已他調、

律會常委張秉黎 決由日趕回上海
參加國大代表初選

上海律師公會常務委員張秉黎、因上月間赴日考察司法、逗留日本、因此國選推派代表時、祇有秦聯奎陳霆銳江一平沈鈞儒周孝庵汪曼雲等常委八人、出席推選、玆聞業經該會電催張常委趕緊返滬、昨得復電、謂現已束裝、不日回滬云、

今日開庭順序

▼高等第二分院（民事案件）

案由	時刻
聶良驗與聶報雲英離婚上訴宣判	下一
王慶增與中一信託公司欠租上訴宣判	下一
盛澤承與盧少棠所有權上訴宣判	下一
華榮初與愛克隆公司賠償上訴審理	下一、半
王以均與恆業公司欠租上訴審理	下二
盛震清與盛吉生繼承無效上訴審理	下二
美飛車行與信成執行異議上訴審理	下二
池雲飛與蔣學庭買權上訴審理	下二、半
吳殷元與陳安與墊款上訴調查	上九
汪阿榮與安仁鮑利斯拉伍斯基賠償上訴調查	上九、半
田兆麟等與順奎隆洋行欠款上訴調查	上十
強祥達與丁寶全賠償上訴調查	下二、半
程霖生與新金銀首飾號欠款上訴	二、五十
陳炳姚與倪伯齋保證上訴調查	下三

▼高等第二分院（刑事案件）

案由	時刻
樊孔氏爲樊永年詐欺上訴調查	下二、半

▼第一特區法院（民事案件）

案由	法庭	時刻
吳儀公司與通易信託公司返還債	四	下一
劉景德與久昌餘調莊等欠租	四	下一、半
中國營業公司與上海久昌營業公司地租	六	下二、半
華商水泥公司與偶勤和記號等貨款	六	下三
泰利公司與劉總記等欠租	六	下三、半
周克傳與錢南村解除契約及償還欠款	六	下四
老晉隆洋行與高爾克返還租賃物	七	上九
馮馬木生與馮麗儀僱報酬	七	上九、十
及格生與汪實中等借款	七	九、十五
國際照相館與任迎倫欠款	七	上九、念
上海銀行靜安寺路分行與周宗興等借款	七	上九、半
劉承志與余秋濤欠租等	七	九、四五
上海衛生洗染公司與莊智鶴欠款	十	上十
黃聖褒與岑德鄰借款	十	上十、十
福源號與高德昌等欠款	十二	下二
徐文俠與國際照相館侵害人格權	十二	下二、念
袁榮宣與陳芝川借款	十二	二、四十
尼亨花線廠與大華機械公司欠款重開辯論	十二	下三
陳克昌與顧竹軒票款	十二	下三、念
一大銀公司與陳萬良等欠租	十三	上九、半
曹王氏等與李友照等賠償損害	十三	下三
嚴智祿與嚴智祚交還財產	十四	八、四十
陳順康與胡鴻飛交還田畝	十四	上九、十
大東汽水行與沈士奎貨款	十四	上九、半
合本公司與鄧淞澗等借款	十四	九、四十
佑尼干經租賬房與李納生欠租遺議	十四	九、五十
永康經租帳房與余啓發欠租	十四	上十
瑞昌號與協昌號貨款	十四	上十、十
郭福生與李松全等借款	十四	下二、念
大拉生與王文龍等借款	十四	下二、半
泰利公司與張世程等票款	十四	二、四十
哈同洋行與萬美洗染商店欠租	十四	二、五十
方掌生與卜順興賠償	十四	下三
源泰豬行與葉綠青貨款	十四	下三、念
浦拉新與海林等借款	十四	下三、半

▼第一特區法院（刑事案件）

案由	法庭	時刻
陳新源妨害風化	一	上九、半
陳沛泉等竊盜等罪	一	上九、半
張木成竊盜	一	上九、半
丁洪發訴丁耀庭等搶奪	一	上十一
陳蝶衣違反出版法	二	上八、半
會盧白違反出版法	二	上八、半
張阿鬼詐欺	二	上九
季阿才妨害自由	二	上九
王秋森妨害自由	二	上九
陳慶冠詐欺	二	上九
王王生竊盜	二	上九
蔣小梅等竊押	三	上九
王銀香等恐嚇	三	上九、半
濮林根實傷害	五	上九
濮筱林傷害	五	上九
王長貴詐欺	五	上九
馮仲芳訴趙禮庭等詐欺	五	二、十五
馮文娟訴馮錫鈞侵占	五	下二、半
毛阿四等毒品（宣判）	八	上九
呂阿味等殺人	八	上九
戴河驊等移提	八	上九
陳大偉殺人	八	上九
吳裕如等竊押	八	上九

▼第二特區法院（民事案件）

案由	法庭	時刻
拉司果夫與實隆洋行執行異議	四	九、二〇
中和燈泡公司與丁滌新貨款	四	九、三〇
上海划船總會與卯蘇曼等欠款	四	九、四〇
周少卿與范順生等欠租	四	九、五〇
諸長根與張廷芳欠款	四	十、二五
恆興棉織廠與恆星織綢廠欠租	四	十、三〇
陳宵潮與章明誠等保證債務	四	十、三五
毛柏蓀與奚介仁等欠款	六	三、〇五
茂昌紗號與天綸陽傘廠欠租	六	三、一〇
陳桂林與夏萬勝欠租	六	三、一五
錢福堂與樂元大雜貨號欠租	六	三、二〇
迷百克地產部與俞雨生等欠款	六	三、二五
安托諾夫與沙司欽票款	六	三、三〇
勝記與夏英亭欠租	六	三、三五

▼第二特區法院（刑事案件）

案由	法庭	時刻
警務處訴陳云發竊盜	一	上九
警務處訴錢阿福強盜宣判	一	上九
警務處訴周子貴竊盜	一	上九
警務處訴李長順竊盜	一	上九
警務處訴張玉山竊盜	一	上九
警務處訴王汀侍搶奪	一	上九
警務處訴劉阿康等鴉片	一	上九
警務處訴吳李氏等鴉片	一	上九
警務處訴張慶華等鴉片	一	上九
警務處訴顧和尚等鴉片	一	上九
警務處訴王嘉寶等鴉片	一	上九
施春軒訴盧輪丞等誹謗宣判	二	上九
朱林氏訴殷四一子等傷害	二	上九
警務處訴張小寶傷害	八	上八
警務處訴邢連勤傷害	八	上八
警務處訴廖掘興過失傷害	八	上八
警務處訴陳桂棠竊盜	八	上八
警務處訴林志剛等竊盜	八	上八
警務處訴王筱修竊盜	八	上八
警務處訴華金寶竊盜	八	上八
警務處訴吳福興竊盜	八	上八
警務處訴王華根竊盜	八	上八
警務處訴李霍民即李翊民竊盜宣判	八	上八
警務處訴馬維去棲爾勿來特詐欺宣判	八	上八
警務處訴錢祖等等詐欺	八	上八
警務處訴奚孝全墮胎	八	上八
警務處訴沈連富等妨害農工商	八	上八

▼上海地方法院（民事案件）

案由	法庭	時刻
張沈璧云與張延孫離婚	一	下二
張阿毛與張杏濤借款	一	上十、半
福同公司與江奇昌等借款	一	下二、半
畢德生與田兆林等欠款	一	二、三五
周子興與周遇海等欠租	一	下三
柴仁金與沈瑞榮押款	一	三、一五
馬耀先與劉鴻鑫票款	一	下三、半
顧鴻顏與微業銀公司執行異議	一	上九、半
朱清澤與王丹會款	二	下一
王連生與張德三借款	二	上九
秦樹藩與蔡夢林等欠款	二	九、三〇
張仁桂與徐長根會款	二	十、二〇
陳慶餘與吳德彬等借款	二	十、四〇
詹榮生與朱君義等租屋	二	上十一
陸宗耀與李蘭生等異議	二	下二、半
徐小弟與韓叙桃等會款	二	下三
李國楨與李鳳珍會款	二	下四
楊士芳與楊金林佔地	四	上十、半
喻阿四與楊阿興賠償	四	上八、半
周廣和與張玉麟執行異議	四	下二
萬雪根與顧德林債務	四	下二、半
席文光與同福園租屋	四	上九
周定滔與陳敬棠執行異議	四	十、二〇
叢餘生與張雨芳等貨款	六	二、三〇

▼上海地方法院（民事執行）

案由	法庭	時刻
蔡潤身與包梅初等欠款	六	下三
協大油號等與于梓康貨款	六	下三
高忠良等與項蓮蓀等異議	六	下三
倪鳳翔與協元館等欠款	六	下四
邱阿三與沈汝全等賠償	六	下四、半
李超等與陳子筠租屋	六	上九
吳永清與王廣記等借款	六	上九、半
劉斌與葉阿隆等貨款	六	上十
徐鶴岐與王珍欠租	六	上九
吳趙善胡開堂欠租訊問	九	下二
惟仁公司與梅秉彝等異議	九	下二
姜志生與顧殿志等借款	九	二、四〇
許博貞與王順興等租屋	九	下三
于振江與顧章生借款	九	三、一〇
黃其開與周德本號欠租	九	三、二〇
王紹東與謝耀三借款	十	二、二〇
陳云清與王餘富等租屋	十	下二
潤大豬行與蔣學文貨款	十	上九
李錫坤與顧桂生貨款	十	上九、半
凌鑄九與朱青泉等租屋	十	上十
李少川與王云慶等票款	十	上十、半
王立信與王蔡氏析產	十	下三
源記與張裕興等貨款	十	下三
安泰地產公司與俞增軒租屋	十四	下二
陳文實與周金發借款	十四	下三
湯輔春與王文杰租屋	十四	下三、半
趙連福與顧葆生經界	十四	下四
錢漢卿與柏長年欠租	七	上八
吳天生與孫應初等房租	七	上八
興業公司與鏡清小學房租	七	上八
德鴻公司與立揚綢緞局租金	七	上八
德大皮號與沈茂祥貨款	七	上八
鹿鳴齋與丁雲臣欠款	七	上八
陳王氏與王少永租金	七	上八
藏阿福與倪阿洪賠償	七	上八
龔承緒與張袁慶借款	七	上八
同豐泰等漏貼印花	七	上八
蔣樹農與吳文殿會款	七	上八
陳長根與孟季等債務	七	上八
陳壽山與郭海青等借款	七	上八
志成織造廠印花罰金	七	上八
瑞餘米號與大來福米款	七	上八
沈張氏等與吳計氏土地	七	上八
姜春良與李爲鶴等借款	七	上八
王佐良與潘海林等欠租	七	上八
慎記五金號與方雲海等貨款	七	上八
乾元公司經租處與陸永氏租金	七	上八
吳章信與金瑞生等押款	七	上八
黃述清與李顯庭會款	七	上八
上海銀行與張綱欠租	七	上八
陳意康與王志來借款	七	上八
吉益經租處與葉瑞祥等欠租	七	上八
蔡理章與趙九洲等租賃	八	上八
茄克生與萊貼德等欠款	八	上八
豐大藥材號與萬春堂藥號貨款	八	上八
朱秦氏與楊潤林欠款	八	上八
蔣厚田與朱順隆貨款	八	上八
盧方洪與沈湯培欠租	八	上二
凌胡氏與程兆山等附民	八	上二
羅子川與岑有聲商並	八	下二
劉遜民與裕通肉莊租金	八	下二
錢茂生與沈鐵權等債務	八	下二
金榮康與陸達租起	八	上八
長城投資會與李石鐘等債務	八	上八
信大磚瓦股份有限公司與李銳元貨款	八	上八
焦念勛與徐子祥貨款	八	上八
李炬廷與鄔大富等借款	八	上八
陸仁灼與陸樹德等押款	八	上八
蔡明珠與蔡老生等遺產	八	上八
金蔣氏與金松濤離婚	八	上八
吳漢章與岳進卿貨款	八	上八
德馨公司與余秋全等租金	十五	上八
和豐協五金號與大申鄭粉廠等貨款	十五	上八
李阿金與段振才借款	十五	上八
印福根與形金星租金	十五	上八

▼上海地方法院（刑事案件）

案由	法庭	時刻
金桂林賭博	三	下二
潘馬氏等傷害	三	三、一〇
沈元鑫訴王金均等詐欺	三	二、三〇
倉公文等訴張登瀛誹謗	三	二、三〇
吳玉泉訴賀兆昌濫發支票	三	二、二五
黃支餘等訴周志大等恐嚇	三	三、三五
朱志發傷害	三	下四
范金森等公共危險	五	上十
王錫銀訴韓忠慶等傷害	五	上十、半
陸阿毛棄屍	五	上九
夏春發訴許廣玉妨害家庭	五	上九、半
丕今川等搶盜	十一	上十
季風元訴范紀田等妨害自由	十一	上十
周林根傷害	十一	上十
陳阿發訴丁才法等詐欺	十一	上十
季阿寶傷害	十一	下二
季榮根恐嚇	十一	下二
王辭山訴車立生詐欺	十三	上九
潘阿炳訴莊堯明等侵占	十三	上九
張素珍訴陳鳳召略誘	十三	上九、半
葛陸氏訴嚴治爾妨害自由	十三	上八、半

宣告破產

□第二特院

▼福甯公司 ▲爲公告事查本院受理福甯商輪股份有限公司聲請宣告破產一案業經裁定照准合依破產法第六十五條公告如左㈠裁定主文福甯商輪股份有限公司應予宣告破產 選任徐永祚爲破產管理人㈡破產管理人之住址 愛多亞路一二三號三樓㈢申報債權之期間自二十五年八月二十一日至同年九月十四日止 第一次債權人會議日期二十五年九月十五日下午二時（在本院第四法庭）㈣破產人之債務人及屬於破產財團之財產持有人對於破產人不得爲清償或交付其財產並應即交還或通知破產管理人㈤破產人之債權人 應於規定期限內向破產管理人申報其債權其不依限申報者 不得就破產財團受清償

佈告

□第一特院

▼拍賣動產 ▲九月七日上午十時至十二時拍賣 張錦根在本院之協和輪船公司第四號股票三百元五號 股票三百百最低價二百四十元

□地方法院

▼拍賣不動產 ▲九月四日在本院投標九月十八日開標拍賣閘人傅寶如顧橋東則田二畝八分一厘七毫江灣印家宅則田九分五厘六厘最低價 共九百卅一元八角 ▲九月四日在本院投標九月十八日開標拍賣徐生發徐家宅路二十八號瓦平房二間最低價七十二元 ▲九月四日在本院投標九月十八日開標 拍賣毛景安漕涇區二十六保二十一圖染圩六四三號毛秀全戶則田三分八厘六毫最低價七十七元二角 ▲九月八日在本院投標九月十四日開標拍賣徐兩生三宮堂路二〇四及二〇六號樓房兩幢 最低價五百六十元 ▲九月八日在本院投標九月十四日開標拍賣張蘭芳等閘北八字橋東江灣廠藕號又一圖黃字圩 一號三坵則田一畝七分五厘最低價一千七百五十元 ▲九月十一日在本院投標 九月十六日開標拍賣金立人二十三保十圖邇字圩英 冊永租契一四五四號地一畝四分七厘九毫 最低價八百八十七元四角 ▲九月十一日在本院投標 九月十六日開標拍賣范志記買家渡郵政局路十號租地建築平房三間最低價七十元 ▲九月十一日在本院投標九月十六日開標拍賣趙茂蘭等引翔區二十三保九圖圩字 圩三九〇號則田一畝五分六厘六毫最低價 九百三十九元六角

□第二特院

▼債務和解 ▲爲公告事查債務人李聖棠因不能清償債務聲請和解事件業經本院裁定和解應予認可在案爰依 破產法第十九條第二項合將本院二十五年破字第八號裁定公告之裁定主文 本件和解應予認可理由 本件債務人聲請和解業由本院裁定許可召開債權人會議可決在案 茲查其和解條件尚稱公允提供之担保亦屬相當依 破產法第三十二條爲裁定如主文

▼催領債款 ▲爲公告事查本院執行清理黃楚九遺產遺債一案 關於共發公司債權業經本院以第五七號公告 定於本年八月十日至二十九日爲發款限日並經逐日發給各在案 玆據破產管理人潘肇邦會計師報稱尚有蔣炳記等八十一戶 未來具領請核辦等情前來查該債權人 未如期來領殊屬不合玆爲體恤起見 合再公告自九月一日至十五日爲補發期日仰各債權人務須持債權 憑證逕往公館馬路中匯大樓第四一八號 潘肇邦會計師事務所具領逾期即須具狀聲請核辦 恐未周知特此公告

計開未領各債權人戶名如左

蔣炳記、蔣 記、恆豫興、王泰山、王明道、黃禹記、黃受祿、金士傑、汪春記、翁叔和、范珮記、范若榮、龍玉麟、潘潔吾、鍾信、陸文卿、周鴻濤、周 俞、壽 昌、壽 昌、壽 昌、毛景梅、毛玉舫、毛 然、張善容、戴文珍、張子良、方欽熙、方欽熙、孟 記、長春記、和 記、周 記、于 記、利 記、清和記、丁國良、葉祺昌、顧金記、葉根發、陸金錄、葉根發、朱余氏、胡林記、胡林記、胡順記、周 園、胡唐記、胡德記、胡錫記、胡林記、王阿金、顧耀祥、顧耀祥、王畜記、王畜記、許悅吾、邱玉章、蔣賓初、蔣賓初、馬子政、平德甚、馬子政、吳夢園、吳夢園、王阿玉、毛均高、蒲喬青、毛均才、胡候忠、胡候忠、莊瑞堂、許福記、劉漢森、胡民鐸、秦國安、錦記、朱錦華、朱鴻寬、朱鴻寬、朱鴻寬、

判決

□高二分院

▼民事判決（一日）▲蔡源清與曹鉅卿等退夥及送還股本上訴一案（主文）上訴駁回第二審訴訟費用由上訴人負担 ▲嚴子裕等與英商羅佐行欠款上訴一案（主文）原判決關於命上訴人等負連帶清償責任部分變更上訴人等應就中央冷藏廠財產債還被上訴人債款本利如有不足應由上訴人等負連帶清償之責上訴人等其餘上訴及被上訴人其餘之訴暨假執行之聲請均駁回第二審訴訟費用由上訴人等連帶負担 ▲振新石粉廠與願天盛飛衣廠賠償上訴一案原判決關於命上訴人給付被上訴人銀一萬七千一百七十元及駁回上訴人違約金之訴暨訴費部分變更被上訴人應給付以上訴人國幣五千元 上訴人其餘之上訴及被上訴人在第一審其餘之反訴暨附帶上訴均駁回 第一審訴訟費用由上訴人負担六十六分之二十五被上訴人負担六十六分之四十一第二審訴訟費用由上訴人負担四十七分之二十二被上訴人負担四十七分之二十五 ▲葉介眉與中國實業銀行經租部執行異議上訴一案（主文）上訴駁回第二審訴訟費用由上訴人負担 ▲俞莽庵與華安合群保壽總公司終止契約賠償損害給付佣金及送還佣金上訴一案（主文）原判決除終止契約及駁回上訴人其餘之訴部分外變更上訴人其餘上訴及被上訴人之反訴與假執行之聲請均駁回第一二兩審訴訟費用由上訴人負担十五分之十四餘由被上訴人負担 ▲李吳氏與李國壽侵占民訴上訴一案（主文）上訴駁回第二審訴訟費用由上訴人負担 ▲志平法律事務所與楊世英遷讓案上訴一案（主文）原判決關於駁回上訴人其餘之訴暨訴訟費用部分變更被上訴人應將承租上訴人之房屋遷讓 第一第二審訴訟費用由被上訴人負担

▼刑事判決（一日）▲余金壽因詐欺上訴一案（主文）上訴駁回 ▲唐永清因強盜上訴一案（主文）上訴駁回 ▲張金士因危害民國一案（主文）張金士以危害民國爲目的而組織團體處有期徒刑二年六月爲中國無產階級第一面鬥爭四頁少年眞理扳中國紅軍的西徵中國紅軍的鐵流各一冊新刑勢十新政策一冊裁市委以下組織系統之小紙一張均沒收 ▲韓李氏因傷害上訴一案（主文）原判決關於韓李氏之部分撤銷韓李氏無罪

□高三分院

▼刑事判決 ▲葛洪仁搶奪上訴案（主文）上訴駁回 ▲警務處訴成乾元妨害農工商上訴案（主文）上訴駁回 ▲管秉榮鴉片上訴案（主文）原判決關於管秉榮罪刑部分撤銷管秉榮吸食鴉片累犯有期徒刑一年褫奪公權一年並交醫勒限於兩個月內戒絕烟癮烟槍烟扦烟燈烟盤烟斗各一件烟泡三十枚沒收 ▲閔務豪略誘上案（主文）原判決撤銷閔務豪連續意圖姦淫和誘未滿二十歲女子脫離家屬累犯處有期徒刑一年褫奪公權一年 ▲楊有發強盜上訴案（主文）原判決撤銷楊有發無罪 ▲張阿發等強盜上訴案（主文）上訴駁回

□第一特院

▼民事判決（一日）▲恆養元記莊訴同興泰號欠款案（主文）被告同興泰號應償還原告國幣四千元及自本年五月一日起至執行終結日止按月八厘之利息 如其財產不足清償時由被告何介眷就其不足之額負清償之責訴訟費用由被告同興泰號負担 ▲黃盡和訴景豐印染廠欠款案（主文）被告應償還原告國幣八百零六元九角 及其中六百十六元九角自民國念四年七月三十一日起至執行終了日止 按月九厘之利息原告提供國幣五百元或相當價額之有價證券以爲担保後前項判決准予假執行 訴訟費用由被告負担 ▲阿木生訴徐關全等借款及保證債務案（主文）被告徐關全應償還原告國幣一千七百元如就其財產經強制執行而無效果時應由被告徐氏徐金氏共同負代償之責訴訟費用由被告徐關全負担 ▲沈鳳藻訴林王佩貞等借款案（主文）被告林王佩貞應償還原告國幣一千元 及自民國念三年十一月一日起至執行終了日止 按月一分五厘計算之利息如就其財產經強制執行而無效時由被告李長榮負代償之責 原告其餘之訴駁回訴訟費用由被告林王佩貞負担 ▲徐君道訴友豐豐等借款案（主文）被告等應共同清償原告國幣三百五十元 及自民國念四年十月念四日起至執行終了日止 週年五厘之利息訴訟費用由被告等平均負担 ▲王岐生等訴林鏡明票款案（主文）被告應清償原告王岐生國幣四百零二元 原告倪叔祥國幣七十三元 原告任德聯國幣五十元 原告鄭金鑾國幣五十五元訴訟費用由被告負担 本判決應予假執行 ▲敦和煤號訴源記伙食公司貨款案（主文）被告源記伙食公司應清償原告國幣四十四元 被告周永茂成衣舖應清償原告國幣念五元 被告吳謙應賠償原告國幣十七元五角訴訟費用由被告等比例負担 本判決應予假執行 ▲瞿根福訴錢谷馨執行異議案（主文）原告之訴駁回訴訟費用由原告負担 ▲福源莊訴實南號租金及保證債務案（主文）被告實南號應清償原告國幣七百念三元四角五分其中六百三十元如就其財產經執行無效時應由被告明信號負代償還之責訴訟費用由被告實明南號負担 本件於原告提供國幣四百元爲担保後准予假執行 ▲於道三訴高一鳴租金案（主文）被告應清償原告國幣四十八元 訴訟費用由被告負担本判決應予假執行 ▲泰山煤球廠訴義豐煤號票款案（主文）被告應清償原告國幣四百念六元三角五分 及自民國念四年十二月十五日起至執行終了日止週年六厘之利息 訴訟費用由被告負担本判決應予假執行

▼刑事判決（一日）▲匯山捕房訴陳植棠過失傷害案（主文）本件不受理 ▲匯山捕房訴朱友法竊盜案（主文）朱友法共同竊盜累犯處有期徒刑三月 鑷子一只沒收 ▲匯山捕房訴孫子發竊盜案（主文）孫子發竊盜處拘役四十日 ▲匯山捕房訴馬金榮竊盜案（主文）馬金榮竊盜處有期徒刑二月 贓物還主 ▲榆林路捕房訴邢早根詐欺案（主文）邢早根以詐術使人交付所有物 處拘役五十日 贓物發還 ▲匯山捕房訴浦立司開乃也夫竊盜案（主文）浦立司開乃也夫竊盜累犯處拘役五十日 ▲匯山捕房訴王扣子等傷害案（主文）本件不受理 ▲虹口捕房訴徐鑫林誣告案（主文）徐鑫林未指定犯人向該管公司員誣告犯罪累犯處拘役念日 ▲虹口捕房訴郭培生竊盜案（主文）郭培生竊盜處拘役十日贓物發還 ▲虹口捕房訴王雲慶竊盜案（主文）王雲慶竊盜處有期徒刑二月贓物發還 ▲嘉興路捕房訴陳金衣竊盜案（主文）陳金衣竊盜累犯處拘役七十日贓物還主 ▲嘉興路捕房訴王三小竊盜案（主文）王三小竊盜處拘

質疑

占有貨物

▲問 鄙人念七日所問民法第十章占有第九百四十條、對於物有事實上管領之力者有占有人、工廠以生財機器貨物向人抵質、因之聘出借人爲監理、不負對外責任、督管一切銀錢賬務、凡契據印件買賣貨物統須監理同意始可進行、此種情形、是否符合民法第九百四十條有占有之資格、玆蒙於今日（八月三十日）答覆、謂悉、但未荷明示、疑問尚未解決、故復草函仍希詳示上述之監理、在法律上能否有占有之資格、再祈示及、（王天泰）

▲答 該監理對於該工廠之機器貨物等、既已有事實上管領之力、自己爲占有人、惟應注意者、前函所詢尚有涉及質權之事、故記者於前月三十日報中曾經明白解答、該監理因行使職務而占有廠中之物、與因設定質權而將廠中之物移轉占有與質權人、純爲兩事、行使職務之占有、不能即謂爲設定質權之移轉占有、此層應充份明白者也、（昔醉）

消費借貸

▲問 某甲前曾向某乙借洋三百元、因彼此有相當交情、未立借據、不計利息、數年後、甲對於所借之款、置之不理、乙恐日久或生糾葛、令甲立一借據、略謂「今因正用借到某乙洋三百元正、不計利息、准在短期內設法歸還」云云、今又過數年、某甲仍不理、乙向催促、甲謂此係興隆票、非至本人大發後、不能歸還、而乙則否認此係興隆票、不知可向某甲訴追否、（葉懷德）

▲答 借據上既未約定返還期限、自係不定期借貸、乙得依民法第四百七十八條後半段規定、定一個月以上之期限、向甲催告返還、逾催告期後、視爲到期、自得依法訴追、（昔醉）

閱卷執行

▲問 ㈠當事人閱卷、應具何手續、㈡上海第一特區地方法院之假執行案件、是否須當事人具狀聲請、抑由法院自動執行、毋需催促、（丁善愚）

▲答 ㈠應具狀聲請、㈡宣告假執行後、法院即自動執行、（昔醉）

上海市教育局備案　大東書局附設
私立上海市大東法律函授學校
廿五年度七月份起重編課程減低學費
課程、根據著名大學法律系所規定、參以社會實際需要而編、凡研究法律者所必需之知識、無不俱備、教授十餘人、悉爲法律界名宿、講義精審、教法切實、學費較前所定者、減輕一倍、有志研究法律者、無論何時、均可報名入學。
章程備索
上海及各省　大東書局

役十五日贓物還主 ▲楊樹浦捕房訴黃國忠竊盜案(主文) 黃國忠竊盜處拘役卅日贓物還主 ▲楊樹浦捕房訴高長長竊盜案(主文) 高長長竊盜處拘役十五日 贓物還主 ▲成都路捕房訴趙錫貞違背查封案(主文)趙錫貞爲違背查封效力之行爲處拘役三十日 緩刑二年原贓仍還原處封存 ▲成都路捕房訴丁雄阿妹竊盜案(主文) 丁雄阿妹竊盜處拘役三十日緩刑二年原贓還主 ▲成都路捕房訴汪堯德漏稅案(主文)汪堯德處罰金卅元 ▲成都路捕房訴汪堯德僞標記案(主文)汪堯德明知爲虛僞標記之商品而販賣處罰金二十元如易服勞役以二元折算一日 作上訴期間中交一百元保證書准停止羈押烟沒收 ▲新閘捕房訴卜關會竊盜案(主文)卜關會竊盜處拘役二十日原贓還主 ▲老閘捕房訴陳連紅竊盜案(主文) 陳連紅竊盜減處拘役十五日應先送工部局感化院 施以感化教育六月原贓存庫招領 ▲老閘捕房訴傅善廷竊盜案(主文)傅善廷竊盜 處有期徒刑三月原贓還主 ▲老閘捕房訴劉玉奇竊盜案(主文)劉玉奇竊盜處拘役念日原贓還主 ▲老閘捕房訴陳紀根等吸食鴉片(主文)陳紀根陳阿娥吸食鴉片烟各處有期徒刑六月張仁吸食鴉片累犯處有期徒刑八月姚阿亭無罪 烟具烟明單沒收 ▲老閘捕房訴王趙氏等持有毒品器具案(主文) 王趙氏張金奎持有毒品 及其器具各處有期徒刑四月毒品 及器具均沒收 ▲總巡捕房訴吳洪生竊盜案(主文)吳洪生竊盜處有期徒刑二月贓物還主 ▲總巡捕房訴劉文龍傷害案(主文)劉文龍傷害人身體處罰金十五元 如易服勞役以二元折算一日 ▲蕭逸塵等訴徐嵩顏等侵占案(主文)本件不受理 ▲匯山捕房訴王子祥等毒品案(主文)王子祥陳梅卿共同販賣 毒品各處有期徒刑七年褫奪公權七年海洛因十四小包沒收 ▲嘉興路捕房訴曾洪開竊盜案(主文)曾洪開夜間侵入住宅竊盜 處有期徒刑六月緩刑二年 ▲虹口捕房訴朱金奎竊盜案(主文)朱金奎夜間侵入住宅竊盜累犯 處有期徒刑一年 ▲虹口捕房訴王芝山竊盜案 (主文)王芝山處有期徒刑二月 ▲虹口捕房訴林阿堂業務侵占案(主文) 林阿堂連續共同侵占業務上持有物處有期徒刑六月 緩刑二年橡皮管一根沒收 ▲虹口捕房訴盧洪搶奪案(主文)盧洪無罪盧洪送工部局感化院 施以感化教育三月 ▲匯山捕房訴余阿海毒品案(主文)余阿海連續吸用毒品 處有期徒刑一年六月褫奪公權一年於執行前送戒烟醫院 施以一月以下之禁戒 處分海洛英槍一支烟咀一只內烟葉及海洛因少許香烟一包沒收 ▲匯山捕房訴章瑞根共同偽造貨幣案(主文)章瑞根共同意圖供行使之用 而僞造通用之紙幣未遂處有期徒刑七年併科罰金一千元 罰金如易服勞役以一元折算一日 之額數以千元與六個月比例定之褫奪公權七年 蔡良槐何春泉共同意圖供行使之用 而僞造通用之紙幣未遂各處有期徒刑五年褫奪公權 五年印字機二架銅刻板八塊石印板五塊捲轉器 五只方片二套畫板念二塊圖軸四只刷子七只 膠石一塊藥水四瓶松香一包 繪畫筆十枝顏粉一包白粉精粉一包樟腦二包 洋紅一包雲石塊金屬刮刀三把膠片一捲 杯三只內有顏色黑水法蘭紙布一塊硫強水一瓶 石塊油一瓶七卷中央銀行十元 贋鈔票一張又僞鈔票一張鈔票齋印樣子十四只均沒收 ▲虹口捕房訴王阿龍傷害人致死案(主文)王阿龍傷害人致死處有期徒刑七年 ▲老閘捕房訴陳福林等毒品案(主文) 陳福林吸用毒品處有期徒刑一年六月褫奪公權二年 先送禁戒處所施以二月以下之禁戒 處分王根生知爲毒品而持有累犯 處有期徒刑六月褫奪公權一年周玉英知爲毒品而持有處有期徒刑三月緩刑二年海洛英三小包小盒二只 內海洛英少許及吸用海洛英之小槍 及槍管各一支烟挖三三支烟絲少許沒收 ▲朱寶才訴王志高傷害案並附帶民訴(主文)王志高無罪附帶民事訴訟原告之訴駁回 ▲陳與廷訴童維燦濫發支票並附帶民訴案(主文)童維燦濫發支票時故意將金額超過其存款處罰金十元 如易服勞役以二元折算一日 被告應賠償原告國幣一百元 ▲鄭曉滄訴張談妨害 著作權案(主文)張談仿製著作物而侵害他人著作權處罰金一百元 如易服勞役以元折算一日小婦人一本沒收 ▲李友田訴錢阿根等濫發支票並附帶民訴案(主文)錢阿根朱富春均無罪附帶民事訴訟原告之訴駁回 ▲沈昆泉訴汪少懷濫發支票並附帶民訴案(主文)汪少懷發支票時故意將金額超過其存款處罰金十元如易服勞役以二元折算一日 被告應賠償原告國幣八十元 ▲李秀珍訴陳永良偽造文書案(主文)本件不受理 ▲鄧根福訴姚彩堂等詐欺等罪並附帶民訴案(主文)姚彩堂談雲生談雲泉均無罪附帶民事訴訟原告之訴駁回 ▲尤文魁訴曹周氏毀損債權案(主文)曹周氏無罪 ▲朱洲訴歸迪光詐欺案(主文)歸迪光無罪 ▲朱仁訴阿爾弗米特威廉勞勃脫濫發支票案(主文)阿爾弗米特威廉勞勃脫故意將金額超過其存款 而發支票處罰金五元如易服勞役以一元折算一日 ▲李勃訴顏葆良濫發支票案(主文)顏葆良故意將金額超過其存款而發支票處罰金七元如易服勞役以一元折算一日 ▲湯國年訴黃釗英濫發支票案(主文)黃釗英故意將金額超過其存款而發支票 處罰金十元如易服勞役以一元折算一日 ▲王鳳英訴袁傻華詐欺等罪案(主文)本件管轄錯誤

□第二特院

▲民事判決

▲達理地產部與仇金茂等租金案(主文)被告仇金茂歐連貞各應支付原告租金九十九元另五分 均准七個月一角五分 訴訟費用由被告等比例負担本判決關於仇金茂歐連貞部分應予假執行 ▲中國貼花公司與永茂衛密貨號 票欵案(主文)被告應支付原告 國幣九十五元訴訟費用由被告負担本判決應予假執行 ▲慎泰錢莊溜德昶順記莊應給付原告 國幣一千零六十三元五十七分 及自二十四年二月一日起至淸償日止週年百分之五之利息 如合夥財產不足淸償被告郭柏香郭潤卿對其不足之額 應連帶負其責任 被告劉祝三應負淸理償還責任原告關於假執行之聲請駁回 訴訟費用由被告等連帶負担 ▲柏利東生與胡錫明償務案(主文)被告胡錫明胡錫興應連帶給付原告國幣三千元及自二十五年八月四日 起至淸償日止 週年百分之五之利息如就被告之財產強制執行而無效果應由被告陳連生代償 原告其餘之訴駁回 訴訟費用由被告胡錫明胡錫興連帶負担 ▲愼昌號與柯瑞生債欵案(主文)被告應給付原告國幣一千二百四十九元二十五分 及自二十五年八月五日起至淸償日止週年百分之五之利息 訴訟費用由被告負担 ▲天成祥金號與郁深源即卡記等欠欵案(主文) 被告郁深源應淸償原告國幣三百七十八元三角 被告蕭賢綱應淸償原告國幣二百十五元五角一分訴訟費用除撤回部分外由被告等比例負担 ▲秦利公司與來文脫司等租金案(主文) 被告來文脫司應向原告支付 國幣九十二元六角被告阿來克賽夫應向原告支付 國幣二百五十二元八角被告顧木森應向原告支付 國幣三百十六元訴訟費用除和解部份外由被告等比例負担 ▲祥記經租處與劉梯青等租金及保證債務案(主文)被告劉梯青應向原告支付國幣三百二十元被告馮雪孔應向原告支付 國幣一百二十六元被告張夢棠 應向原告支付國幣一百二十一元八角 被告江金生應向原告支付國幣一百六十二元如經執行無效 被告昇大機器廠應代爲履行 訴訟費用除和解部份外由劉梯青馮雪孔張夢棠江金生比例負担 ▲佑尼干經租賬房與鄭傳康等租金案(主文) 被告鄭傳康應向原告支付 國幣六百四十五元被告榮品糊應向原告支付 國幣三百五十二元並自本月起每月支付國幣二十五元 以付足國幣八百三十元 爲止被告蕭子貞應向原告支付國幣一千四百二十五元 被告陸濂宴應向原告支付國幣一千三百四十九元 被告王炳生應向原告支付 國幣七百六十元被告金元記應向原告支付 國幣五百十二元被告孫雲卿應向原告支付國幣一千三百九十五元被告袁宗濂 應向原告支付國幣八百九十元零七角原告其餘之訴駁回 訴訟費由被告等比例負担 ▲李文祥與丑別克生執行異議案(主文)本院於本年六月廿三日對於巨籟達路達豐里二百八十弄七號房屋所爲之查封 命令撤銷確認該房屋一間半 連同其應爲原告所有 訴訟費用由被告負担 ▲朱晉廷與許廣才等租金及終止租約返還租屋案(主文) 被告許廣才應向原告支付 國幣五百二十元被告陳守祿 應向原告支付國幣一百五十六元被告張萬亨應向原告支付 國幣二百二十四元 被告胡順源應向原告支付國幣一百五十元原告其餘之訴駁回 訴訟費用除撤回部份外由被告 等比例負担 ▲中發房屋信託公司與劉子卿等租金案(主文)被告劉子卿應向原告支付 國幣二百零八元被告王炳坤應向原告支付國幣一百五十元 訴訟費用除和解及撤回部分外由被告等比例負担 本判決關於原告提供 國幣一百五十元爲担保後得假執行 ▲秦錫文等與沈旭初等確認議單有效及移交案(主文) 確認兩造間關於楊子汽車行之新議單爲有效被告等 應即在新議單內簽名 被告沈旭初應將鐵箱小櫥鑰匙被告沈文燦應會同據議記移交案錫文接收 原告其餘之訴駁回 訴訟費由被告等連帶負担 ▲金陵今錫司菜館與達凱復欠欵案(主文) 達凱復應償還原告國幣五十九元另二分 被告金道生應償還原告 國幣八元六分訴訟費用由被告等比例負担 ▲萬泰木號與史全鳳票欵案(主文)被告應支付原告 票欵國幣二百八十元 前項應予假執行訴訟費用由被告負担

□地方法院

▼民事判決 (八月三十一日)

▲黃錫爵與孫炳章等因債務一案(主文) 被告孫炳章應償還原告票欵國幣三十三元八角 被告蔡文幹應償還原告票欵 國幣四十二元又貨欵國幣八十三元零九分 本判決關於票欵部份應予假執行訴訟費用由被告 孫炳章負担四分之一被告蔡文幹負担四分之三 ▲胡茂興與仇阿福等因租金一案(主文) 被告仇阿福應償還原告房租國幣二十元 被告彭金保應償還原告房租國幣五十八元 本判決應予假執行訴訟費用由被告仇阿福負担 四分之一被告彭金保負担四分之一 ▲王世泉與王陸氏因交人一案 (主文)被告應將根興交與原告保護 及教養訴訟費用由被告負担 ▲豫和膺記豬行與倪錫坤等因貨欵案(主文) 被告倪錫坤應償還原告貨欵 國幣三千三百五十元五角八分 被告陶起鳳應償還原告貨欵國幣一千八百四十三元六角七分 原告假執行之聲請駁回訴訟費用由被告倪錫坤 陶起鳳比例負担 ▲寶華公司與徐福森因貨欵案(主文) 被告應償還原告貨欵國幣一百九十元右記金額原告提供担保一百九十一元後應准予以假執行訴訟費用由被告負担 ▲新興木器廠與周樹森等因欠租金 及賠償一案(主文) 被告周樹森應償還原告欠租國幣一百二十元 又應賠償原告木器國幣一百四十二元 如經強制執行而無效果時應由被告殷大鵬負代償之責 訴訟費用由被告周樹森負担 ▲協隆米號與鄧克仁因票欵案(主文)被告應償還原告票欵國幣三十六元 又米欵國幣三十九元八角八分 均應以假執行訴訟費用由被告負担 ▲徐蔡卿與馮占鰲因欠欵一案(主文)被告應償還 原告國幣一百四十一元四角七分 訴訟費用由担負負担 ▲白克新與袁守堂等因借欵一案(主文) 原告之訴駁回訴訟費用由原告負担

▼刑事判決 (八月卅一日)

▲齊應民訴金兆麟濫發支票案 (主文)本件自訴不受理附帶民事訴訟駁回 ▲盛長林傷害案(主文)本件公訴不受理 ▲吳阿大竊盜案(主文)吳阿大竊盜處拘役四十五日 ▲張忠元妨害家庭案(主文) 張忠元意圖奸淫和誘未滿二十歲女子脫離家庭處有期徒刑三月 又對於無自救力之人依法令應養育保護 向遺棄之處有期徒刑三月執行 有期徒刑四月 ▲石寶山強盜案(主文) 石寶山無罪 ▲丁樹亭訴丁善亭侵占案(主文)丁善亭無罪附帶民事訴訟原告之訴駁回(一日) ▲鄭陸氏妨害家庭案(主文)鄭陸氏意圖營利 藏匿被誘人處有期徒刑六月 ▲林詩臘濫發支票案(主文)林詩臘無罪附帶民訴原告之訴駁回 ▲黃振民發支票時故意將金額 超過少存數處罰金六十元如易服勞役以二元折算一日 蔡鈞徒無罪 ▲毛小牛等竊盜案(主文)錢阿三毛小牛閔子鴻 結夥三人以上於夜間侵入住宅竊盜處有期徒刑四月 ▲孫吳氏訴談生生詐欺案(主文)談生生共同意圖爲自己不法之所有以詐術使人將本人之物交付 處有期徒刑二月談生生應償還孫吳氏法幣四十元 ▲王益氏傷害案(主文)王益氏共同傷害人之身體 處罰金一百元 如强制執行無行完納以一元折算一日易服勞役 ▲陳順發過失致死等案(主文)陳順發無罪 ▲陳桂修訴 丁二小等傷害案(主文) 丁二小李阿金共同傷害人之身體各處拘役二十日 均准以二元折算一日易科罰金丁二小 李阿金應連帶賠償陳桂修醫藥費國幣十四元五角 又小洋八角原告陳桂修其餘之訴駁回 ▲孫金銓等訴應森楚等罪案(主文)本件自訴不受理 ▲唐敬時訴陳善卿僞造文書案(主文) 本件自訴不受理 ▲丁玉堂訴劉鶴山 誣告案(主文)本件自訴不受理 ▲陳克千等訴王玉同等詐欺案(主文) 王玉同共同以強暴使人行無義務之事 未遂處拘役四十日緩刑二年其餘部份 無罪談春元無罪附帶民事訴訟移送民事庭 ▲王阿四等強盜案(主文)王阿四楊根清楊大共同傷害人之身體各處有期徒刑 三月王阿四楊根淸楊大應連帶賠償鮑福仁送醫費三十元 附帶民訴原告其餘之訴駁回 ▲曹阿二誣告案(主文)曹阿二無罪 ▲楊德信傷害案(主文) 楊德信傷害人之身體處罰金三十元 如易服勞役以二元折算一日 ▲王景賢等竊盜案(主文)王景賢竊盜處有期徒刑二月 余錫光教唆竊盜處有期徒刑二月王景賢 余錫光均緩刑二年 ▲查實妨害家庭(主文)查實與共同和誘未滿二十歲之女子脫離家庭處有期徒刑六月 其他部分無罪 ▲黃和尚竊盜案(主文) 黃和尚竊盜處拘役五十日 ▲瞿和文傷害案(主文)瞿和文傷害人身體處拘役二十日緩刑二年 ▲朱阿妹等通奸案(主文)朱阿妹有配偶與人通姦處有期徒刑二月 王克忠連續相姦處徒刑三月 ▲蕭榮生竊盜案(主文)蕭榮生竊盜處罰金二十元 如易服勞役以二元折算一日 ▲盧界僕訴張良輔傷害案(主文)張良輔假借職務上之權力教唆傷害人之身體 交罰金十五元如易服勞役 以一月折算一日附帶民訴原告之訴駁回 ▲蔣楊氏訴正膺過失傷害案(主文)正膺過失傷害人之身體交罰金十元如易服勞役以一元折算一日 正膺應賠償潘楊氏國幣十元 ▲田文德等詐欺案(主文)田文德盧德田鄭成蕭田厚祥意圖 爲自己不法之所有共同以詐術使人將本人之物 交付各處有期徒刑二月均緩刑二年 ▲易棵等恐嚇案(主文)易棵丁德楊宗明意圖爲自己不法之所有共同恐嚇 使人將本人之物交付各處有期徒刑一年六月各褫奪公權二年 ▲石榮年等詐欺案(主文)石榮年郭懷讓均無罪附帶民事訴訟原告之訴駁回 ▲胡金理搶奪案(主文)胡金理意圖爲自己不法之所有而搶奪他人之動產處有期徒刑六月 ▲陳寶榮訴楊阿二傷害案(主文)楊阿二傷害人之身體處有期徒刑二月緩刑二年 ▲祁志樑即祁月賓強盜案(主文)祁志樑結夥三人以上携帶兇器夜間侵入住宅竊盜 處有期徒刑六年褫奪公權六年 ▲張福康原張詠謨侵占案(主文)張詠謨連續侵占業務上所有之物 處有期徒刑三年張同萬無罪 ▲汪效政行使僞幣案(主文)汪效政將受後方知爲變造之通用銀行券而仍行使處罰金二十五元 如易服勞役以一元折算一日 變造之農商銀行五元銀行券一張沒收 ▲蔣根崑妨害家庭(主文)蔣根崑無罪 ▲陳占元等脫逃竊盜案(主文)江坤之幫助結夥三人以上於夜間侵入有人居住之建築物竊盜之罪 各處有期徒刑四月執行有期徒刑五月陳占元孫德昌均無罪 ▲張十氣行使僞幣案(主文)張士弟將受後方知爲變造之通用銀行券而仍行使 處罰金二十五元如易服勞役以一元折算一日 變造之四明銀行十元銀行券一張沒收 ▲李沅昌公然侮辱案(主文)李沅昌以強暴公然侮辱人處有期徒刑三月 ▲盧春才訴邵子榮等竊盜案(主文)邵春榮言履發程發記陳小妹均無罪附帶民訴駁回 ▲吳美有訴姜傳仁等搶奪案(主文)姜傳仁姜守德均無罪 ▲陸王喬等私鹽案(主文)陸王喬邵瑞生共同知係私鹽而搬運各處有期徒刑六月 ▲馬秀英毀損案(主文)馬秀英損壞他人之物 致令不堪使用處罰金二十元 如易服勞役以一元折算一日 ▲潘菊生濫發支票案(主文)潘菊生無存款而發支票處罰金三十元 如易服勞役以一元折算一日附帶民訴原告之訴駁回 ▲韋漢傳妨害自由案(主文)韋漢傳共同意圖營利略誘婦女處有期徒刑六月 ▲奚正武等妨害家庭案(主文)奚正武兪蔣氏共同意圖營利略誘未滿二十歲之女子脫離家庭 各處有期徒刑三年 ▲王阿龍恐嚇案(主文)王阿龍共同以恐嚇使人交付所有物未遂 處有期徒刑三月 ▲陰高林妨害公務案(主文)陰高林對於公務員依法執行職務時施強暴脅迫 處罰金三十元 如易服勞役以一元折算一日 裁罰確定前羈押日數以一日抵罰金一元 ▲潘雪華訴蔡素娥等詐欺案(主文)蔡素娥蔡張氏共同意圖爲自己不法所有 以詐術使人將第三人之物交付各處拘役二十日緩刑二年 ▲劉同慶竊盜案(主文)劉同慶竊盜 處拘役四十日 ▲衞宏貴毀損案(主文)衞宏貴毀損他人之物處拘役五十九日 ▲顧阿虎竊盜案(主文)顧阿虎竊盜處拘役四十日 ▲陳炳宇李廣成等訴張家鑫背信侵占案(主文)張家鑫無罪 ▲王漢生訴李有根誣告案(主文)本件自訴不受理 ▲陳講詐欺案(主文)陳講以詐術使人將本人之物交付處有期徒刑六月 ▲張阿富等偷漏關稅案(主文)張阿富張金弟賈才炳明知爲漏關稅貨物而爲之運送 各處有期徒刑三年

✻裁定✻

□高二法院 ▼民事裁定 (一日)

▲義興記米號與胡立成傑號保證債務 抗告一案(主文)抗告駁回抗告訴訟費用由抗告人負担

□地方法院 ▼民事裁定 (八月卅一日)

▲茂豐漁業股份有限公司聲請宣告破產案(主文)聲請駁回聲請費用由聲請人負担

✻批示✻

□地方法院 ▼民事執行 (八月三十一日)

▲王捷三狀請拍賣由狀悉 査土地部份未准土地局丈復着速遵照本院前函通知 投局聲請領丈俟丈談函復過院再予 估價與房屋一併拍賣此批 ▲茂豐漁業公司狀請歸併破產案內辦理由狀悉候依法辦此批 ▲吳燕亭狀請啓封由狀悉據交案三百五十元 已飭科點收候於未交淸案欵前請求 啓封除債權人同意外礙難照准此批 ▲遜百克地產部狀請估價由狀悉着交公告費三十元 以憑辦理此批 ▲陸仁灼狀請執行由狀悉 仰遵傳將土地執業證交案以憑辦理此批 ▲霍士寬狀請領案啓封由狀悉森義泰部分 應准銷案主持査封物品派員啓封發還此批 ▲陳鑑人狀請批示由狀悉迭次批示業經明白指示矣此批 ▲公平經租賬房狀請啓封由狀悉 所請啓封發還應予照准此批 ▲裕康錢莊狀請查封由狀悉所請照准此批 ▲李金寶狀請領欵由狀悉繳案欵念元仰於九月五日 上午九時持批來院具領此批 ▲蔣丙炎狀請執行由狀悉 所請照准此批 ▲張裕記經租賬房狀請 傳案執行由狀悉所請照准此批 ▲梁玉麟狀請啓封給領及債權憑證由狀悉所請照准此批(一日) ▲黃楚九破產管財人吳徵等請求 銷案由狀悉照准此批 ▲黃順良等請求執行由狀悉 本案前經定期六月念二日傳訊未據報到 姑候飭傳債務人到案訊明核辦此批 ▲陳春陽聲請銷案啓封由狀悉照准此批 金友生請求執行由狀悉候再傳案執行此批 ▲桑初誠聲明欵已繳淸求領回房票 由狀悉候傳案分別給領此批 ▲張勞氏請求執行由狀悉業已 定期本月七日上午九時傳追仰遵時來院候訊此批 ▲陸程氏請求執行由狀悉業已 定期本月七日上午九時傳追仰遵時來院候訊此批 ▲恆利銀行請求估價由狀悉 即日函託估價仰即知照此批 ▲天主堂經租處羅維思請求發給憑證由狀悉候即製就送達此批 ▲趙掌生請求停止執行由狀悉查再審 依法並不停止執行所請礙難照准此批 ▲協大油行聲請執行由狀悉查本件業據債務人提起上訴矣 所請應從緩議此批 ▲魯聖安聲請拍賣抵押物由狀悉查念五年院字第一四〇四號 解釋例係指債務人或第三人就該抵押 關係並未發生爭執而言本件既據稱債務人於第一審 判決後提起上訴自係就該抵押 關係發生爭執再請先爲拍賣核與上開解釋例是有未合 殊難照准此批

▲祕順記莊與劉祝三等因欠欵一案前因被告郭林香等 應爲送達之處所不明特此公示送達 ▲天成祥金號與郁深源等因欠欵一案前因被告蕭賢綱應爲送達之處所 不明特此公示送達 ▲陳世珍與中孚染織廠等爲票欵一案茲因被告應爲送達之處所不明 特此公示送達 ▲何鶴卿與陳藹霖爲貨欵一案茲因被告應爲送達之處所不明 持此公示送達

▼定期開審

▲周袁榮芬與殿惠宇爲交出賬簿一案 定九月九日上午十時四十分續行開審

□地方法院 ▼定期開審

▲鴻興地公司與李義仁因租屋涉訟事件 定於九月一日下午二時開審 ▲劉良文與許成富等因借欵事件 定於九月一日上午九時念分開審 ▲張耀東與王貴福等因借欵事件 定於九月念二日下午三時卅分開審 ▲裕康錢莊淸算人與余煥文因借欵事件定於九月二十一日下午二時開審

✻公示送達✻

□高二分院 ▼民事案件

▲小說林書店王小妹執行異議上訴一案被上訴 所在不明文書不能送達

□第一特院 ▼民事案件

▲祥慶永與漢口辟大公司因貨欵一案被告盧承禧盧承祥應爲送達之處所不明文件無從送達 ▲陸楨祥與王鳳祥因欠租一案被告王鳳祥應爲送達之處所不明文件無從送達 ▲輪奐公司與金世宗等因欠租一案 被告單立信應爲送達之處所不明文件無從送達 ▲蘇爾德新與張萬餘因借欵一案 被告張萬餘應爲送達處所不明文件無從送達 ▲聰明廣告設計社與陳寄堂等因案欵一案被告 陳寄堂曾煥堂應爲送達之處所不明文件無從送達 ▲上海商業儲蓄銀行與程霖生因押欵一案被告應程貽澤爲送達之處所不明文件無從送達

▼刑事案件

▲王東培等鴉片一案茲因被告王東培 住址不明該被告應收之文件無從送達 ▲劉小妹等竊盜一案 茲因被告劉小妹住址不明該 被告應收之文件無從送達 ▲周恩祥僞幣一案 茲因被告周恩祥住址不明該被告應收之文件無從送達 ▲楊阿福竊盜一案茲因被告 楊阿福住址不明該被告應收之文件無從送達 ▲張義敬等毒品一案茲因被告劉玉瑞 住址不明該被告應收之文件無從送達 ▲曹國俊自訴張人傑妨害家庭一案茲因被告張人傑 住址不明該被告應收之文件無從送達 ▲劉瞿氏等鴉片一案茲因被告劉瞿氏等住址不明該被 告應收之文件無從送達

▼定期開審

▲僧隆道與王仁卿因借欵一案本院於九月七日下午三時十分開審 ▲高鐵華與高 錢氏因離婚一案本院於九月十四日下午二時念分開審 ▲森記營造廠與程貽澤因欠欵一案 本院於九月十九日上午九時開審

□第二特院 ▼民事案件

▲潤泰錢莊潤身興記

輪船進口報告

▲八月三十一日到

船名	由	公司
新江天	由甯波	招商
甯紹	由長江	甯紹
廣祥	由啓東	滬啓
大古	由通州	大通
芝沙力	由香港	達華
江順	由長江	招商
醒獅	由長江	三北

輪船出口報告

▲甯波班

船名	日期	公司
新北京	二日	太古
甯紹	二日	甯紹
新鴻興	二日	達興
新江天	三日	招商
新甯興	三日	三北

▲長江班

船名	日期	公司	到
江和	二日	怡和	宜昌
建國	二日	招商	漢口
吳淞	二日	太古	漢口
江順	三日	招商	漢口
吉和	三日	怡和	漢口
蕪湖	四日	太古	漢口
公和	四日	怡和	漢口
新甯興	四日	三北	漢口
江大	四日	招商	漢口
同和	五日	怡和	漢口
至浦	五日	太古	漢口
江華	五日	招商	漢口
隆和	六日	怡和	漢口

▲南華班

船名	日期	公司	到
濟南	一日	太古	福港粵
怡生	二日	怡和	汕港粵
海亨	二日午	招商	汕港粵
嘉應	三日	太古	汕港粵
山東	四日	太古	廈港粵
德生	五日	怡和	汕港粵
海元	五日午	招商	汕港粵

▲北洋班

船名	日期	公司	到
海口	二日	太古	青烟津
海利	三日	招商	青島
順天	四日	太古	青烟津
和生	四日	怡和	青島
利生	四日	怡和	威烟津

▲通揚班

船名	日期	公司
大達	二日	大達
隆大	二日	大通
大和	三日	大達
正大	三日	大通
大慶	四日	大達
志大	四日	大通
大豫	五日	大達
鴻大	五日	[illegible]

▲瑞安平陽班

船名	日期	到	公司
三江	二日	瑞陽	申平
新瑞安	四日	樂瑞平	申平
新瑞平	六日	瑞平沙	申平
謙興	八日	樂瑞平	申平
瑞平	十日	楚瑞平	申平

▲溫州班

船名	日期	公司	到
海晏	三日	招商	溫州

▲福州班

船名	日期	公司	到
靖安	三日	三北	福州

▲溫台班

船名	日期	到	公司
穿山	二日	穿定石海	聯安
附利	三日	定秋棠	溫聯安
大華	四日	穿海石	海寧安

船名	日期	到	公司
舟山	七日	定海石浦	聯安
達興	八日	定海黃巖	聯安

外洋出口輪船期

班	船名	日期	公司
▲香港小呂宋班	傑克遜	二日	美郵
	坎拿大	九日	興昌
▲舊金山紐約班	柯立志	八日	大來
▲溫哥武班	亞細皇后	七日	昌興
▲法國馬賽班	杜茂	九月五日	法郵
▲德國亨堡班	盤情閣	七日	亨寶
▲廈港爪哇班	芝沙力	二日	渣華
▲西雅圖班	傑克遜	十四日	美郵
▲世界班	范白倫	八日	大來
▲澳州班	南京	九月八日	大英
▲印度班	佛拉瓦	七日	太[illegible]

氣象報告

徐家匯天文台昨日下午四時三十分氣象預報云、山東周圍及黃河流域天晴曇東南至西南風、揚子中上游有不定向之風、揚子下游天陰曇有霧或陣雨及不定向之風、東海上有東南風、太平洋上有低壓或颶風、又昨日下午三時前二十四小時內本埠氣溫最高八六•二、最低七三•六、去年同日最高八七•八、最低七一•六、

多捐一元 多救一命 節衣縮食 共同救災

平漢鐵路道淸支線行車時刻表

中華民國二十四年十二月一日起實行

每日開行上行車

三里灣至各站公里	站名	72次 混合列車 到	開	74次 混合列車 到	開
0	三里灣		6•55		
2•14	道口	7•01	7•31		
12•84	黃莊	7•47	7•57		
36•31	柳衛	8•17	8•27		
36•57	李源屯	8•42	8•47		
48•96	汲縣	9•06	9•21		
59•12	白露	9•36	9•39		
69•90	新鄉縣	9•55	10•02		
72•01	游家墳	10•08	10•25		
74•45	新鄉新站	10•32	11•10		0•10
72•01	游家墳	11•17	11•27	不停	0•17
80•75	大召營	11•40	11•43	不停	0•30
92•37	獲嘉縣	12•00	12•10	0•47	0•51
101•51	獅子營	12•24	12•29	1•05	1•07
111•73	修武縣	12•44	12•54	1•22	1•32
120•87	待王	13•08	13•13	1•46	1•48
126•01	李河	13•23	13•30	1•58	2•05
132•15	焦作	13•41	14•06	2•16	6•40
138•17	李封	14•16	14•21	6•50	6•53
141•86	常口	14•30	14•3[illegible]	7•02	7•05
145•46	柏山	14•46	14•51	7•14	7•17
150•06	淸化	15•01	15•25	7•27	7•35
163•06	陳莊	15•45		7•55	

每日開行下行車

陳莊站至各站三等票價	站名	71次 混合列車 到	開	73次 混合列車 到	開
元 0	陳莊		8•15		16•00
•20	淸化	8•35	9•00	16•20	16•37
•30	柏山	9•1[illegible]	9•17	16•47	16•50
•35	常口	9•25	9•33	16•56	17•00
•40	李封	9•42	9•47	17•09	17•11
•50	焦作	9•57	10•25	17•21	17•45
•60	李河	10•34	10•41	17•54	17•58
•65	待王	10•5[illegible]	10•55	18•07	18•10
•80	修武縣	11•09	11•19	18•24	18•34
•95	獅子營	11•34	11•39	18•4[illegible]	18•51
1•10	獲嘉縣	11•53	12•02	19•05	19•08
1•25	大召營	12•18	12•22	不停	19•25
不售票	游家墳	12•34	12•43	不停	19•38
1•43	新鄉新站	12•50	13•20	19•45	
不售票	游家墳	13•27	13•40		
1•45	新鄉縣	13•46	13•5[illegible]		
1•60	白露	14•06	14•12		
1•75	汲縣	14•27	14•42		
1•[illegible]	李源屯	15•01	15•0[illegible]		
2•10	柳衛	15•21	15•31		
2•30	黃莊	15•51	16•01		
2•45	道口	16•17	16•44		
不售票	三里灣	16•56			

所有以前規定之行車時刻[illegible]廢止

附幹線客車簡明行車時刻表

中華民國二十四年三月十六日起實行

上行車

站名	特別快車 2次 到	開	普通快車 22次 到	開	混合列車 52次 到	開	混合列車 7[illegible]次 到	開
大智門		9•30		23•50				19•02
鄭州	1•56	4•11	20•10	21•00		7•45	5•32	7•12
新鄉縣	4•29	4•44	23•32	23•47	10•50	11•05	12•20	13•20
石家莊	13•38	13•58	10•25	11•00	23•35		9•50	11•35
北平前門	21•25		19•30				6•20	

下行車

站名	特別快車 1次 到	開	普通快車 21次 到	開	混合列車 51次 到	開	混合列車 71次 到	開
北平前門		10•20		23•45				20•00
石家莊	17•48	18•08	8•02	8•35		6•50	14•25	10•40
新鄉縣	3•07	3•22	20•14	20•34	19•15	19•30	14•05	15•35
鄭州	5•40	5•55	23•20	24•00	22•35		20•20	22•20
大智門	22•20		18•50				10•13	

旅客須知

(一) 本表採用二十四小時制內列13•08即指下午一點〇八分餘類推

(二) 本路第74次混合列車行至焦作站特停四點二十四分俾免旅客深夜至淸化陳莊等站無處投止

(三) 旅客上車須先購票除有特別原因並經先向車長聲明[illegible]經查出應照補票自起程站至到達站並加收半倍罰款自起程站至查出站之前方最近停車站

(四) 客票價目二等照三等加倍計算頭等照三等加二倍計算又客票價目另收加價二成其角數不足[illegible]五分計算五分以上不足一角者按一角計算